仕様書

【仕様】

商品名	ハウジング用ブラケット（塩害対応）
型式	SOB-20EG
材質	アルミニウム
最大積載質量	15kg
外形寸法	φ89（ベース）、H204mm
質量	約340g
塗装	膜厚100μm(重塩害対応)
付属品	取扱説明書,保証書,タッピングネジx4,アンカープラグx4, 1／4－20UNCネジx2,平ワッシャーx6,スプリングワッシャーx2，六角レンチ

【外形寸法図】

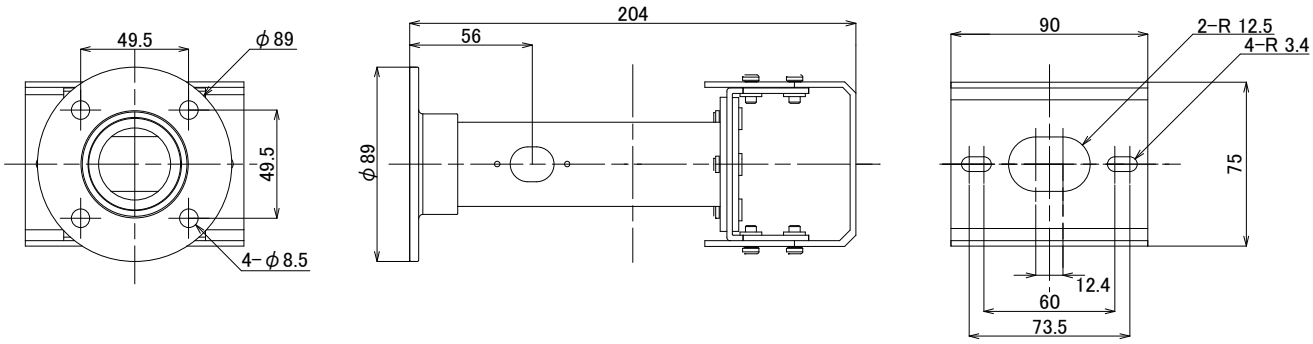

単位：mm

製品の仕様および外観は、予告なく変更することがあります。