SELCO
Security Link to the Cosmos

仕様書

【仕様】

商品名	電動ズームレンズ付きFULL-HD ハウジング一体型 IR カメラ
型式	SCL-AZ500IR228EZ
カメラ部	
撮像素子	1/2.9” Sony 2.1M STARVIS CMOS センサー
有効画素数	約200万画素、1920（水平）×1080（垂直）
フレームレート	1920（水平）×1080（垂直） 30p
デジタルビデオ出力	Digi-HD (BNC)
アナログビデオ出力	AHD2.0 (BNC)
IR カットフィルター	自動切替 （切替照度を調整可能）
最低被写体照度	カラー: 0.01 Lux F1.4, B/W: 0.01 Lux F1.4, IR オン: 0 Lux
ホワイトバランス	ATW / AWB / プッシュロック / マニュアル
ダイナミックノイズリダクション	ハイ / ミドル / ロー / オフ
画像補正	オフ / HDR / D-WDR / 逆光補正 / ハイライト補正
フォグ補正	オート / マニュアル / オフ, Level：ハイ / ミドル / ロー
電子感度アップ	オン（x2 / x4 / x8 / x16 / x32）/ オフ
電子シャッター	オート / フリッカレス / マニュアル（1/30～1/30000 sec.）
電子ズーム	なし
AGC	0～20 steps
モーション検知	オン ： 感度, 設定可能 / オフ
プライバシーマスク	オン ： 設定可能(16箇所) / オフ
デイナイト	IR 同期 / カラー / B/W
画像設定	シャープネス / 彩度 /上下反転/左右反転/上下左右反転
IR-LED到達距離	約25m
OSD メニュー操作	操作ボタン / 別売専用駆動ユニット（例：SCPU-A510/540）
カメラコントロール信号	UTC / CoC
レンズ部	
焦点距離	f 2.8mm~12mm 4倍 光学電動ズーム
画角	水平：98°～33°, 垂直：51°～19°
最大口径比	F=2.8
最小作動距離	1 m
フォーカス機能	プッシュ式オートフォーカス / 手動

仕様書

一般仕様	
防塵・防水規格	IP66相当
電源；消費電力	DC 24V 専用駆動ユニット；9.6 W
使用温度範囲	−10℃～＋50℃
使用湿度範囲	20%～80%RH（結露なきこと）
外形寸法	101.4(W) x 113.1(H) x 240.8 (L)mm
質量	約 900 g
材質	アルミニウム
付属品	クイックインストレーションガイド、安全上のご注意、保証書、 取付用φ4x30mmタッピングネジx3、アンカープラグx3、 六角レンチ、テンプレートラベル

【外形寸法図】

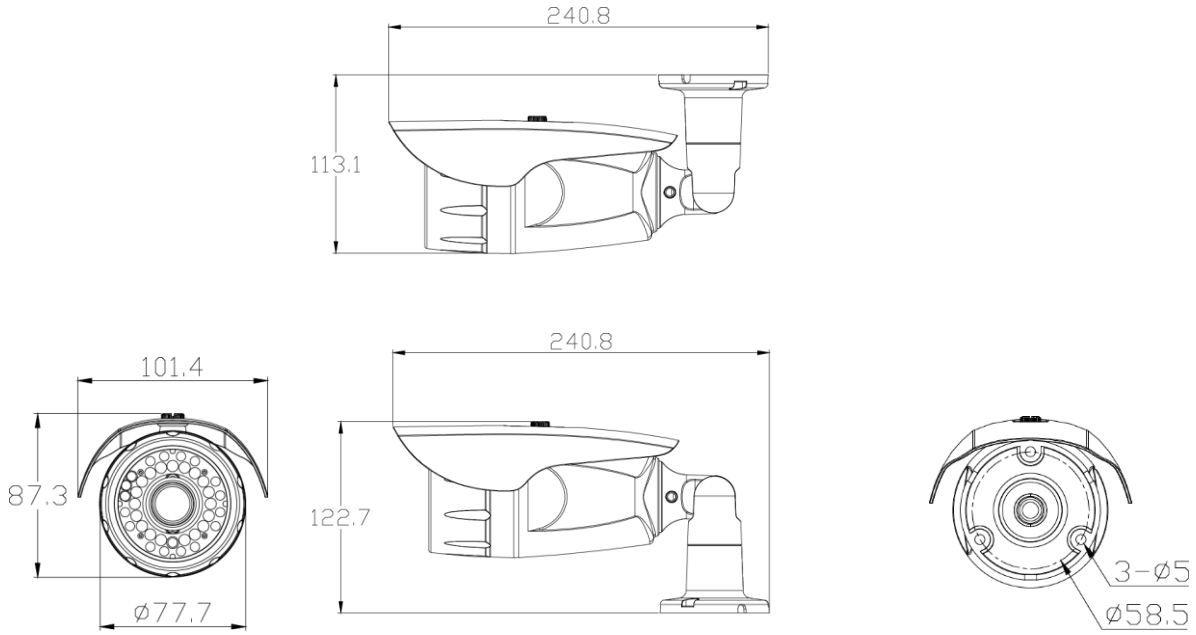

単位：mm

製品の仕様および外観は、予告なく変更することがあります。