SELCO
Security Link to the Cosmos

仕様書

【仕様】

商品名	ドームカメラ天井埋め込み金具
型式	JD-M320F
材質	ABS、SUS
ベース色	マンセル：5Y9/0.5
天井埋め込み穴寸法	φ184mm
外形寸法	φ192×83mm
質量	約600g

【外形寸法図】

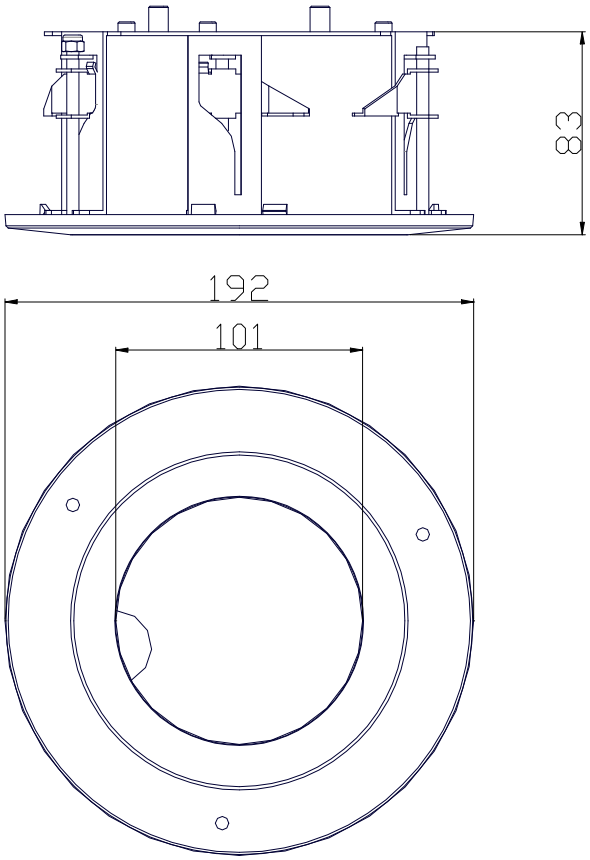

単位：mm

製品の仕様および外観は、予告なく変更することがあります。