SELCO
Security Link to the Cosmos

施工説明書

ポール取付け金具

SOM-1010

このたびは、ポール取付け金具をお買い上げいただき、誠にありがとうございました。
施工説明書をよくお読みの上、正しくお取扱いください。

安全上のご注意

ご使用の前にこの欄を必ずお読みになり、正しくお使いください。
この欄の注意事項は、ご使用になる人や他の人への危害や財産への損害を未然に防止するために、必ずお守りください。

警告	この表示の注意事項を守らないと、火災、感電などにより、死亡または重傷などを負う危険性が想定される内容です。
注意	誤った取り扱いをすると、人が損害を追う可能性が想定される内容および、物的損害の発生が予想される内容を示しています。

■絵表示の例

分解禁止　接触禁止　禁止	してはいけない「禁止」内容です。
強制　電源プラグを抜け	必ず実行していただく「強制」内容です。

警告

工事は販売店に依頼する
工事には技術と経験が必要です。火災、感電、けが、器物破損の原因となります。
必ず販売店に依頼してください。
強制

内部に水や異物を入れない
水や異物が入ると火災、感電、故障の原因となります。万一、水や異物が入ったときは、すぐに電源を切り販売店にご相談ください。
禁止

分解や改造をしない
火災や感電の原因となります。
内部の点検は、販売店にご依頼ください。
接触禁止

異常があるときは、すぐに使用をやめる
煙が出ている、変なにおいがする、落としたりケースを破損した、接続ケーブルが傷んだ、画面が映らないなどの場合は、すぐに使用をやめ、販売店にご連絡ください。
電源プラグを抜け

振動のないところに設置する
取付ねじやボルトがゆるみ、落下などの事故の原因になります。
強制

設置場所の強度を確認する
取付金具を含む質量に十分耐えられる強度のあるところに設置してください。
十分な強度がないと、落下などの事故の原因となります。
強制

塩害や腐食性ガスの発生するところに設置しない
取付部が腐食して、落下などの事故の原因となります。
強制

注意

配線は電源を切ってから行う
感電の原因となります。また、ショートや誤配線により火災の原因となります。
強制

ぶら下がらない、足場代わりにしない
落ちたりしてけがの原因となります。
禁止

定期的な点検をする
取付部の劣化などにより、落下などの事故の原因となります。
定期点検は、販売店にご依頼ください。
強制

【施工方法】

1）ポール取付け金具をカメラ付属のジャンクションボックスにネジとワッシャーを使って取付けてください。

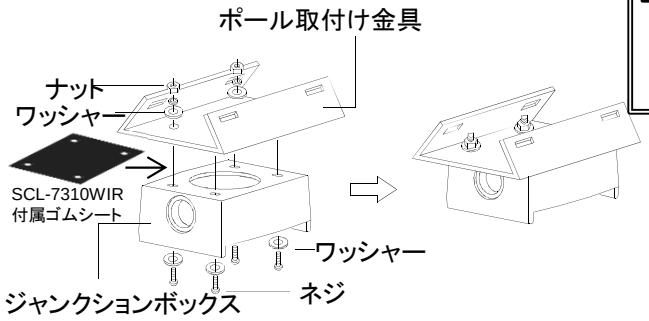

2）取付けるポール径に適合したステンバンドをポール取付け金具に取付けます。

【注意】
Φ100mm未満のポールに取付ける場合、付属の小径ポール用アダプタを取付けてください。

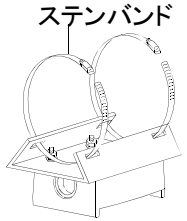

3）設置するポールに取付けて、ドライバーでステンバンドを締め付けて確実に固定します。

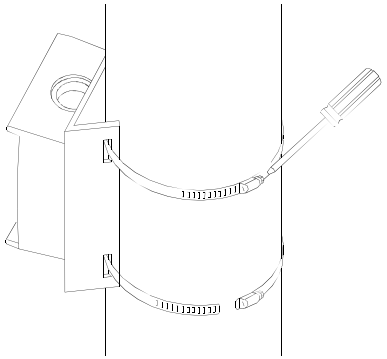

4）カメラを取付けます。
カメラの取付け方法は、カメラの取扱説明書を参照してください。
取付け後、カメラがぐらついていないことを確認してください。

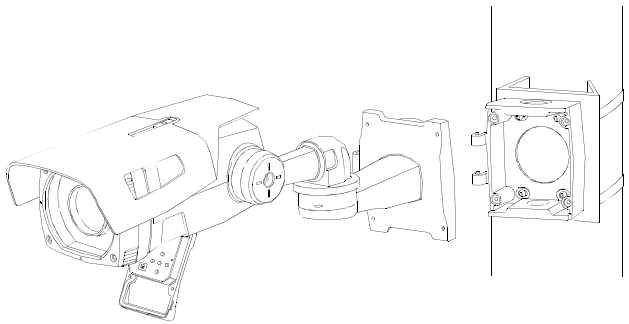

【仕様】

商品名	ポール取付け金具
型式	SOM-1010
材質	ステンレス
適合ポール径	Ø60mm ～ Ø280mm※ ※φ100mm未満のポール取り付ける場合、付属の”小径ポール用アダプタ”が必要
最大積載質量	6kg
外形寸法	W130×H130×D50mm（突起部含まず）
質量	450g
塗装	塗装なし
付属品	施工説明書、小径ポール用アダプタx2、ネジM4x8mmx6、スプリングワッシャx6、ネジM4x15mmx4、平ワッシャx8、スプリングワッシャx4、ナットM4x4、ネジM6x20mmx4、平ワッシャx8、スプリングワッシャx4、ナットM6x4

【外形寸法図】

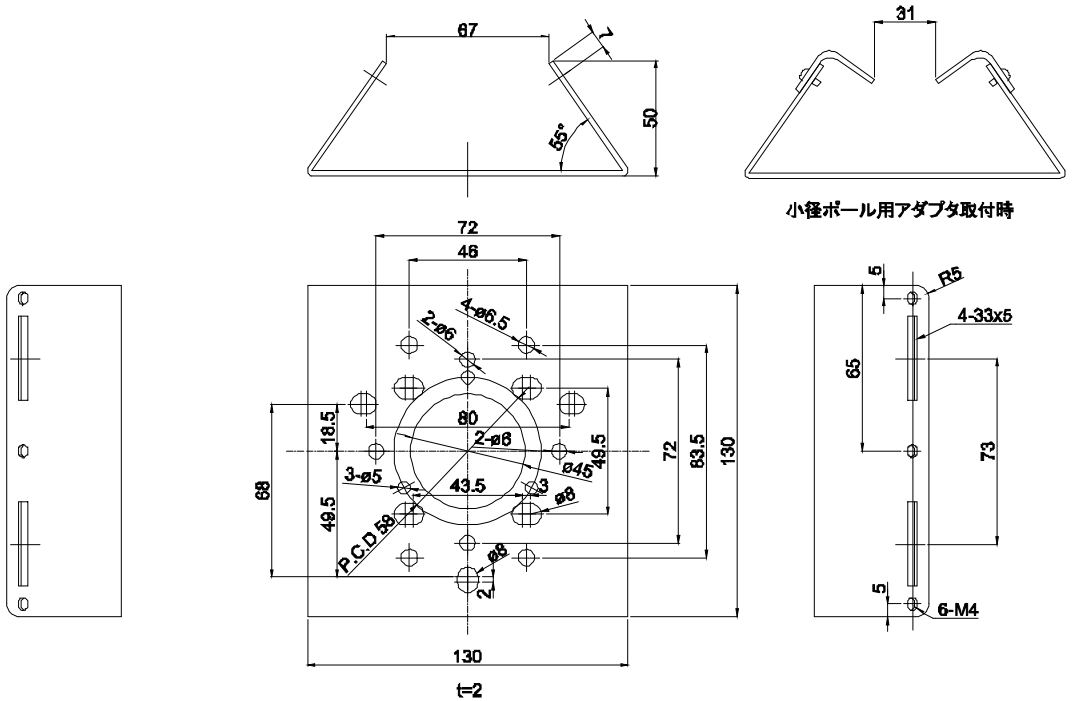

【注意】
上記の例は、SCL-7310WIRを使って説明しています。ご使用になるカメラに応じて、外形寸法図を参照して、適切な取付け穴位置にカメラや取付け金具などを取付けてください。

【参考】　本取付け金具で対応しているカメラの一例です。
・弊社製カメラ　：SCL-7310WIR、SCL-4900、SCL-4700IR、SOB-18、NC-A220-3MW、NC-A210-WH
最新情報は弊社ホームページでご確認ください。
http://www.selco.ne.jp/

セルコ株式会社　〒607-8326　京都市山科区川田御出町14番地3
TEL:075-501-0070（代表）　FAX:075-592-4275

AT-517-88