2020総合カタログ

SELCO
Security Link to the Cosmos

High Definition　Tranport　Video Interface
IPCamera　System

これからもご期待いただける モノづくりのために

セキュリティ機器は日々進化し、多彩な機能を備えております。
セルコ株式会社は、セキュリティ機器専門メーカーとして、常に新たなステージを見据えながら、
安心・安全な社会のために貢献できるような創造性とアイデアをもったモノづくりをこれからもご提案いたします。

Warranty

今まで以上に安心してご使用いただくために、３年保証を設けております。
※対象商品につきましては、本カタログの各商品ごとに掲載されているアイコンをご確認ください。

SPEEDY

14：00までにご注文いただいた商品は、当日出荷いたします。
※事前の在庫確認をお願いいたします。※諸条件により対応できない場合がございます。予めご了承ください。

ECOLOGY

地球環境への負荷低減を目的とし、また社会的責任の観点から「RoHS指令」に準拠した製品作りに取り組んでおります。
※「RoHS指令」では特定有害物質（鉛、水銀、カドミウム、六価クロム、ポリ臭化ビフェニル（PBB）、ポリ臭化ジフェニルエーテル（PBDE）の使用を禁じています。

［凡例解説］

- 3年保証：保証期間を3年間に延長した製品です。※弊社からの出荷日によっては対象でないものもあります。
- 2年保証：保証期間を2年間に延長した製品です。※弊社からの出荷日によっては対象でないものもあります。
- HD TVI：HD-TVI規格の商品です。
- AHD：AHD規格の商品です。
- NTSC：NTSC（CVBS）規格の商品です。
- 電源重畳：カメラ⇔カメラ駆動ユニット間をワンケーブル（同軸ケーブル）で配線が可能です。
- 電源別送：映像信号ケーブル（同軸ケーブル）と別に、電源供給用ケーブルが必要です。
- PoE：PoEによる電源供給が可能です。
- モニターアウト：レンズの画角、ピント調整用に、モニターアウト端子を装備しています。
- 720p：720p（1280×720）解像度に対応したカメラです。
- 1080p：1080p（1920×1080）解像度に対応したカメラです。
- トリプルストリーミング：3種類同時のストリーミングに対応しています。
- クワッドストリーミング：4種類同時のストリーミングに対応しています。
- デイナイト：照度環境により、自動的にカラー⇔白黒に切り替わります。常に、適正な監視映像が得られます。
- IR：赤外線LEDを搭載しており、暗所での映像監視に適しています。
- プライバシーマスク：映したくない箇所をマスク（目隠し）する機能です。
- レンズ別売：このマークがある製品（カメラ）には、レンズが付属されておりません。※別途レンズをお選びください。
- レンズ一体型：このマークのある製品（カメラ）には、レンズが付属されています。※レンズ交換はできません。
- 屋内：屋内で使用していただく機器です。※屋外、軒下等でご使用の場合は、「屋外」または「軒下」マークのついた機器をご選択ください。
- 軒下：軒下等、屋内での使用が可能な機器です。※屋外でご使用の場合は、「屋外」マークのついた機器をご選択ください。
- 屋外：屋外、軒下、屋内での使用が可能な機器です。※塩害地（海浜地区で潮風が直接当たる場所など）では、耐塩害仕様のものをお選びください。
- 天吊可能：天井、軒下等への設置に適合した機器です。※落下防止等の安全対策にご留意ください。
- H.265：H.265圧縮方式で記録する機器です。
- H.264：H.264圧縮方式で記録する機器です。
- 1CH：カメラ接続台数1系統タイプ
- 4CH：カメラ接続台数4系統タイプ
- 8CH：カメラ接続台数8系統タイプ
- 16CH：カメラ接続台数16系統タイプ
- 1TB：ハードディスク容量1TB搭載
- 2TB：ハードディスク容量2TB搭載
- 4TB：ハードディスク容量4TB搭載
- 6TB：ハードディスク容量6TB搭載
- 8TB：ハードディスク容量8TB搭載
- 9TB：ハードディスク容量9TB搭載
- 12TB：ハードディスク容量12TB搭載
- eSATA：デジタルレコーダーの録画容量を拡張するために、デジタルレコーダーと外付けハードディスクユニットを接続するためのポートです。
- RAID 0：映像データを複数のハードディスクに、データを分散して記録するため、読み書きが高速化されます。ハードディスク容量を最大限に利用できますが、故障率は高くなります。
- RAID 5：映像データとパリティを分散して記録することで、より高い安全性を実現できます。最低3ドライブ必要です。
- RAID 1+0：RAID 1とRAID 0を組み合わせることにより、耐障害性と転送速度が高くなります。最低4ドライブ必要です。
- USBバックアップ：USBメモリー／USBハードディスクなどのUSB機器へのバックアップが可能です。
- microSDカード：microSDカードへの記録が可能です。
- IP**：IEC（国際電気標準会議）によって規定されている保護等級に準拠、もしくは相当した製品です

- 新商品：新しくラインナップされた製品です。
- 発売予定：今後ラインナップ予定の製品です。
- 在庫限り：在庫限りの製品です。ご注文の際には在庫確認をお願いします。

※本誌掲載の外形寸法図は単位mmとなります。

Contents

HD-TVIカメラシステム適合図 ・・・ 3
ネットワークカメラシテム適合図 ・・・ 4

HD-TVIカメラ ・・・ 5
HD-TVI　ボックス型カメラ ・・・ 5
HD-TVI　ドーム型カメラ ・・・ 6
HD-TVI　ハウジング一体型カメラ ・・・ 7
HD-TVI　パンチルトズームカメラ ・・・ 8
HD-TVI　電源ユニット ・・・ 10
HD-TVI　分割ユニット ・・・ 11
ダミーカメラ ・・・ 11

電動ズームカメラ ・・・ 12
電動ズーム　ハウジング一体型カメラ ・・・ 13
電動ズーム　ドーム型カメラ ・・・ 14
電動ズーム　電源ユニット ・・・ 14

HD-TVI　レコーダー ・・・ 15

ネットワークカメラ
ネットワークカメラ　ボックス型 ・・・ 19
ネットワークカメラ　ドーム型 ・・・ 20
ネットワークカメラ　ハウジング一体型 ・・・ 21
ネットワークカメラ　パンチルトズーム ・・・ 22
ネットワークカメラ　全方位 ・・・ 24
ネットワークカメラ　産業用特殊カメラ ・・・ 25

遠隔監視ソフト ・・・ 31

ハウジング・ブラケット
ドームハウジング ・・・ 33

ハウジング ・・・ 36
ハウジング用ブラケット ・・・ 37

カメラ用ブラケット ・・・ 38

HD-TVI・AHD・NTSCカメラシステム適合図

レンズ

M13VG288IR
f=2.8~8mm

M13VG850IR
f=8~50mm

※上記以外にも
撮影範囲に応じた
レンズ選定可能です。

フルHD対応カメラ

HD-TVII・AHD・NTSC対応

ボックス型カメラ
SCB-T110

ドーム型カメラ
SCD-T110

ドーム型IRカメラ
SCD-T310IR

ハウジング一体型カメラ
SCL-T110

ハウジング一体型IRカメラ
SCL-T310IR

電源ユニット

HD-TVII・AHD・NTSC対応

4台用駆動ユニット
SPU-T43
新商品

8台用駆動ユニット
SPU-T83
新商品

電源重畳式

電源アダプタ

SPA-100
SPA-110

電源別送式

レコーダー

HD-TVII・AHD・NTSC対応

4ch　レコーダー
STRE-401

4ch　レコーダー
STR-2404
発売予定

8ch　レコーダー
STRS-801

8ch　レコーダー
STR-2408
発売予定

16ch　レコーダー
STR-4316R
新商品

RAID1対応

電動ズームカメラ

AHD対応

ドーム型電動ズーム付きIRカメラ
SCD-AZ500IR228EZ
新商品

ハウジング一体型電動ズーム付きIRカメラ
SCL-AZ500IR228EZ
新商品

ハウジング一体型電動ズーム付きIRカメラ
SCL-AZ500IR550EZ
新商品

電源ユニット

AHD対応

1台用
SCPU-A510
新商品

4台用
SCPU-A540
新商品

電源重畳式

HD-TVI・AHD・NTSC対応

4分割ユニット
SQT-400

PTZカメラ

HD-TVII・AHD・NTSC対応

PTZカメラ
SCZ-T100

PTZカメラ
TC-S1283WHX
発売予定

コントローラ

SOK-T100

ネットワークカメラシステム適合図

レンズ

M13VG288IR
f=2.8~8mm

M13VG850IR
f=8~50mm

VG13-246M
f=2.4~6mm

※上記以外にも撮影範囲に応じたレンズ選定可能です。

ネットワークカメラ

ボックス型カメラ
NC-B630-XDP

ボックス型カメラ
DC-B3303X
発売予定

ドーム型カメラ
NC-D620-3MXW

ドーム型カメラ（屋内）
DC-D4233RX
発売予定

ドーム型カメラ（屋外）
DC-D4233WRX
発売予定

ハウジング一体型IRカメラ
DC-T4233WRX
新商品

PTZカメラ
NC-S220-1ZWH

PTZカメラ
NC-S220-1ZWH-FM

PTZカメラ（屋外）
DC-S3283WHX
発売予定

全方位カメラ
DC-Y6513RX
発売予定

※対応レコーダー：SNRE-402/802/1602（発売予定品）となります。
その他レコーダーには対応しておりませんので、ご注意下さい。

レコーダーにPoE給電ポート内蔵
PoEHUBなしで直接接続が可能
（カメラ～レコーダー間が100m以内）

PoE 電源ユニット

各種
PoEHUB
必要ポート数に
応じて選定

PoEインジェクタ
SPU-N100

1ch

コントローラ
INK1100
発売予定

レコーダー

4chレコーダー
SNRE-401

4ポートPoE給電可能

4chレコーダー
SNRE-402
発売予定

8chレコーダー
SNRE-801

8ポートPoE給電可能

8chレコーダー
SNRE-802
発売予定

16chレコーダー
SNRE-1600

8ポートPoE給電可能

16chレコーダー
SNRE-1602
発売予定

32chレコーダー
SNRE-3200
発売予定

モニター出力HDMI・VGA
PoE給電可能

ボックス型カメラ

SCB-T110

2年保証　電源重畳　電源別送　モニターアウト　1080p　デイナイト　プライバシーマスク　レンズ別売　屋内　RoHS

レンズは付属していません。
デイナイト対応レンズをご使用下さい。

- フルHD画質（1920×1080）対応
- デイナイト機能搭載で、夜間や暗闇など照度が低い場合には、自動で白黒映像に切替わります。
- レンズ調整用、モニター出力コネクター搭載
  現場にて設置調整の時間コストを短縮できます。

※弊社駆動ユニット(SPU-1.40.90/900）アナログ出力にて接続可能

型式	SCB-T110
撮像素子	1/3インチプログレッシブCMOSセンサー
画素数/フレームレート	約200万画素
フレームレート	1920（水平）×1080（垂直）30fps 1280（水平）×720（垂直）30fps
HDアナログ出力　(HD-TVI/AHD)	1.0Vp-p75Ω(BNC)
SDアナログ出力　(NTSC)	1.0Vp-p75Ω(BNC)
最低被写体照度	0.05 lx　F1.2
ホワイトバランス	ATW/AWB/プッシュロック/手動
デジタルノイズリダクション	ハイ/ミドル/ロー/オフ
画像補正	D-WDR/逆光補正/ハイライト補正/オフ
フォグ補正	オン/オフ
画角	別途レンズ仕様による
電子感度アップ	オフ/×2/×4/×8/×16/×32
電子シャッター	フリッカーレス/オート(1/25～1/30,000)/ マニュアル（1/30～1/30,000）
電子ズーム	1.0×～8.0×　（0.1ステップ）
モーション検出	オン（検出エリア最大4ヵ所設定可能）/オフ
デイ/ナイト機能	オート/カラー/白黒
IRカットフィルター切替	有り
プライバシーマスク機能	オン（16箇所）/オフ
画像反転	オフ/上下反転/左右反転/上下左右反転
赤外線（IR）到達距離	―
レンズ	CSマウント
電源	専用カメラ駆動ユニットより供給 またはDC12V（併用不可）
消費電力	2.2W
使用温度範囲	−10℃～50℃
使用湿度範囲	20～80%RH　（結露なきこと）
本体外形寸法（mm）	W62×H56×D120
質量	350g
防水性能	―

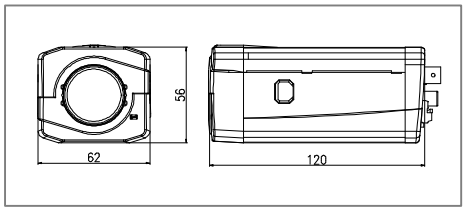

SCB-T110用推奨レンズ

M13VG288IR 広角タイプ	焦点距離　f=2.8～8㎜ 画角　水平：100.1～35.8° 垂直：72.9～26.8° 最大口径比　F=1.2 CSマウント
M13VG850IR 中距離から望遠対応	焦点距離　f=8～50㎜ 画角　水平：33.5°～5.6° 垂直：25.1°～4.2° 最大口径比　F=1.6 CSマウント

※上記レンズ以外にも撮影範囲に応じたレンズ選定が可能です。御気軽にお問合せ下さい。

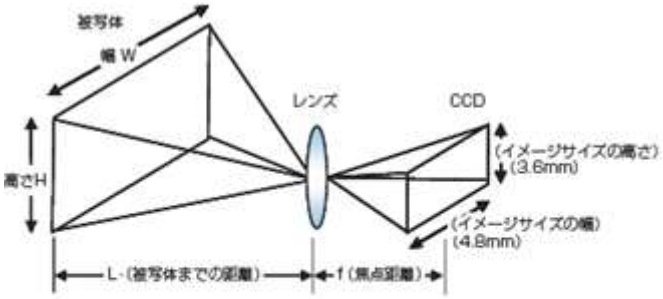

$$\text{焦点距離 } f(\text{mm}) = \frac{\text{レンズより被写体までの距離 } L(\text{m}) \times 3.6}{\text{被写体高さ } H(\text{m})}$$

※1/3型CCDの場合

■照度の目安

100,000	lx以上	真夏の晴天時
10,000	lx	晴天時の日陰
5,000	lx	曇りの日の屋外
1,000～2,000	lx	パチンコ店内
300～800	lx	会議室、事務所等蛍光灯の室内
70～200	lx	ホテルのロビー
30～70	lx	屋内非常階段
5～30	lx	屋内（地下）駐車場
1～5	lx	公園、路地等の街灯
0.01～0.1	lx	満月の月明かり

※ブラケット・ハウジング　P34～37

HD-TVI・AHD・NTSC出力に対応

HD-TVI出力　・フルHD（1920×1080）対応・電源重畳式、別送式対応

AHD出力　・フルHD（1920×1080）対応 ・AHD電源、AHDレコーダー（Ver2.0）使用可能
※AHD電源（電圧24～28V）の仕様を事前にご確認下さい。

NTSC出力　・アナログ出力対応

ドーム型カメラ
SCD-T110

2年保証　電源重畳　電源別送　モニターアウト　1080p　プライバシーマスク　レンズ一体型　屋内　RoHS

- フルHD画質（1920×1080）対応
- レンズ3軸方向調整可能、天井・壁面を問わず設置が可能です。
- モニター出力端子搭載

※弊社駆動ユニット(SPU-1,40,90/900）アナログ出力にて接続可能

型式	SCD-T110
撮像素子	1/3インチプログレッシブCMOSセンサー
画素数/フレームレート	約200万画素
フレームレート	1920（水平）×1080（垂直）30fps 1280（水平）×720（垂直）30fps
HDアナログ出力　(HD-TVI/AHD)	1.0Vp-p75Ω(BNC)
SDアナログ出力　(NTSC)	1.0Vp-p75Ω(RCA)
最低被写体照度	0.05 lx　F1.2
ホワイトバランス	ATW/AWB/プッシュロック/手動
デジタルノイズリダクション	ハイ/ミドル/ロー/オフ
画像補正	D-WDR/逆光補正/ハイライト補正/オフ
フォグ補正	オン/オフ
画角	水平90°～26°　垂直59°～15°
電子感度アップ	オフ/×2/×4/×8/×16/×32
電子シャッター	フリッカーレス/オート(1/25～1/30,000)/ マニュアル（1/30～1/30,000）
電子ズーム	1.0×～8.0×　(0.1ステップ)
モーション検出	オン（検出エリア最大4ヵ所設定可能）/オフ
デイ/ナイト機能	オート/カラー/白黒
IRカットフィルター切替	なし
プライバシーマスク機能	オン（16箇所）/オフ
画像反転	オフ/上下反転/左右反転/上下左右反転
赤外線（IR）到達距離	―
レンズ	f=2.8～12㎜
電源	専用カメラ駆動ユニットより供給 またはDC12V（併用不可）
消費電力	2.2W
使用温度範囲	−10℃～50℃
使用湿度範囲	20～80%RH　（結露なきこと）
本体外形寸法（mm）	Φ124×H96
質量	320g
防水性能	―

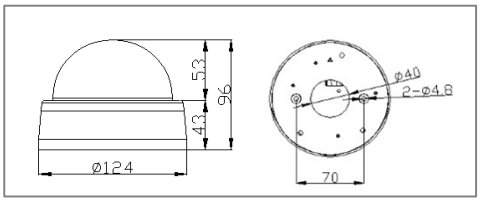

ドーム型IR付カメラ
SCD-T310IR

2年保証　電源重畳　電源別送　モニターアウト　1080p　デイナイト　IR　プライバシーマスク　レンズ一体型　軒下　RoHS

- フルHD画質（1920×1080）対応
- 赤外線LED搭載
  暗くなると自動的に赤外線LEDを照射、夜間でも鮮明に撮影が可能です。
  （IR−LED到達距離　最大25m）
- モニター出力端子搭載

型式	SCD-T310IR
撮像素子	1/3インチプログレッシブCMOSセンサー
画素数/フレームレート	約200万画素
フレームレート	1920（水平）×1080（垂直）30fps 1280（水平）×720（垂直）30fps
HDアナログ出力　(HD-TVI/AHD)	1.0Vp-p75Ω(BNC)
SDアナログ出力　(NTSC)	1.0Vp-p75Ω(RCA)
最低被写体照度	0 lx　(IRオン)
ホワイトバランス	ATW/AWB/プッシュロック/手動
デジタルノイズリダクション	ハイ/ミドル/ロー/オフ
画像補正	D-WDR/逆光補正/ハイライト補正/オフ
フォグ補正	オン/オフ
画角	水平90°～26°　垂直59°～15°
電子感度アップ	オフ/×2/×4/×8/×16/×32
電子シャッター	フリッカーレス/オート(1/25～1/30,000)/ マニュアル（1/30～1/30,000）
電子ズーム	1.0×～8.0×　(0.1ステップ)
モーション検出	オン（検出エリア最大4ヵ所設定可能）/オフ
デイ/ナイト機能	オート/カラー/白黒/センサー
IRカットフィルター切替	有り
プライバシーマスク機能	オン（16箇所）/オフ
画像反転	オフ/上下反転/左右反転/上下左右反転
赤外線（IR）到達距離	25m
レンズ	f=2.8～12㎜
電源	専用カメラ駆動ユニットより供給 またはDC12V（併用不可）
消費電力	8.2W
使用温度範囲	−10℃～50℃
使用湿度範囲	20～80%RH　（結露なきこと）
本体外形寸法（mm）	Φ140×H112
質量	320g
防水性能	IP66

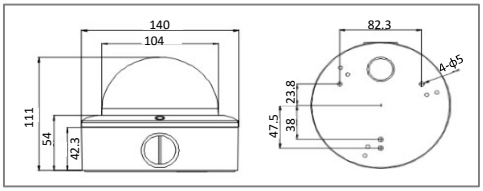

ドームカメラ天井埋め込み金具
SOD-10　SOD-110

（SCD-T110用）　（SCD-T310IR用）　RoHS

- ドームカメラの天井埋め込みが可能。設置後の美観を向上させます。

ドームカメラ壁面取付金具
SOD-20

RoHS

- ドームカメラの壁面設置が可能。

型式	SOD-10	SOD-110	SOD-20
材質	ABS,SUS	ABS,SUS	ABS
ベース色	マンセル5Y8/1相当	マンセル N7相当	クールグレー3C
適合機種	SCD-T110	SCD-T310IR	SCD-T110
天井埋め込み穴寸法	Φ170㎜	φ184mm	-
外形寸法	Φ190×49㎜	φ197×67mm	D200×W150×H130㎜
質量	約130g	約270g	約210g

ハウジング一体型カメラ
SCL-T110

2年保証　電源重畳　電源別送　1080p　デイナイト　プライバシーマスク　レンズ一体型　屋外　天吊可能　IP66　RoHS

- フルHD画質（1920×1080）対応
- 屋外設置可能（防水規格IP66相当）
- モニター出力端子搭載

※弊社駆動ユニット(SPU-1.40.90/900）アナログ出力にて接続可能

型式	SCL-T110
撮像素子	1/3インチプログレッシブCMOSセンサー
画素数/フレームレート	約200万画素
フレームレート	1920（水平）×1080（垂直）30fps 1280（水平）×720（垂直）30fps
HDアナログ出力　(HD-TVI/AHD)	1.0Vp-p75Ω(BNC)
SDアナログ出力　(NTSC)	1.0Vp-p75Ω(BNC)
最低被写体照度	0.08 lx　F1.2
ホワイトバランス	ATW/AWB/プッシュロック/手動
デジタルノイズリダクション	ハイ/ミドル/ロー/オフ
画像補正	D-WDR/逆光補正/ハイライト補正/オフ
フォグ補正	オン/オフ
画角	水平90°～26°　垂直59°～15°
電子感度アップ	オフ/×2/×4/×8/×16/×32
電子シャッター	フリッカーレス/オート(1/25～1/30,000)/ マニュアル（1/30～1/30,000）
電子ズーム	1.0×～8.0×　(0.1ステップ)
モーション検出	オン（検出エリア最大4ヵ所設定可能）/オフ
デイ/ナイト機能	オート/カラー/白黒
IRカットフィルター切替	有り
プライバシーマスク機能	オン（16箇所）/オフ
画像反転	オフ/上下反転/左右反転/上下左右反転
赤外線（IR）到達距離	―
レンズ	f=2.8～12㎜
電源	専用カメラ駆動ユニットより供給 またはDC12V（併用不可）
消費電力	2.2W
使用温度範囲	−10℃～50℃
使用湿度範囲	20～80%RH　（結露なきこと）
本体外形寸法（mm）	Φ75×D258
質量	1000g
防水性能	IP66

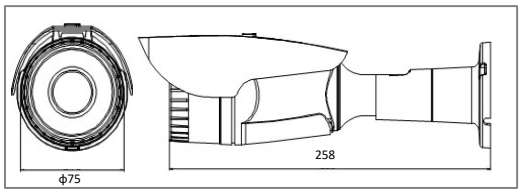

ハウジング一体型IR付カメラ
SCL-T310IR

2年保証　電源重畳　電源別送　1080p　デイナイト　IR　プライバシーマスク　レンズ一体型　屋外　天吊可能　IP66　RoHS

- フルHD画質（1920×1080）対応
- 赤外線LED搭載
  暗くなると自動的に赤外線LEDを照射、夜間でも鮮明に撮影が可能です。（IR−LED到達距離　最大25m）
- 屋外設置可能　（防水規格IP66相当）
- モニター出力端子搭載

型式	SCL-T310IR
撮像素子	1/3インチプログレッシブCMOSセンサー
画素数/フレームレート	約200万画素
フレームレート	1920（水平）×1080（垂直）30fps 1280（水平）×720（垂直）30fps
HDアナログ出力　(HD-TVI/AHD)	1.0Vp-p75Ω(BNC)
SDアナログ出力　(NTSC)	1.0Vp-p75Ω(BNC)
最低被写体照度	0.08 lx　F1.2
ホワイトバランス	ATW/AWB/プッシュロック/手動
デジタルノイズリダクション	ハイ/ミドル/ロー/オフ
画像補正	D-WDR/逆光補正/ハイライト補正/オフ
フォグ補正	オン/オフ
画角	水平90°～26°　垂直59°～15°
電子感度アップ	オフ/×2/×4/×8/×16/×32
電子シャッター	フリッカーレス/オート(1/25～1/30,000)/ マニュアル（1/30～1/30,000）
電子ズーム	1.0×～8.0×　(0.1ステップ)
モーション検出	オン（検出エリア最大4ヵ所設定可能）/オフ
デイ/ナイト機能	オート/カラー/白黒/センサー
IRカットフィルター切替	有り
プライバシーマスク機能	オン（16箇所）/オフ
画像反転	オフ/上下反転/左右反転/上下左右反転
赤外線（IR）到達距離	25m
レンズ	f=2.8～12㎜
電源	専用カメラ駆動ユニットより供給 またはDC12V（併用不可）
消費電力	8.2W
使用温度範囲	−10℃～50℃
使用湿度範囲	20～80%RH　（結露なきこと）
本体外形寸法（mm）	Φ75×D258
質量	1000g
防水性能	IP66

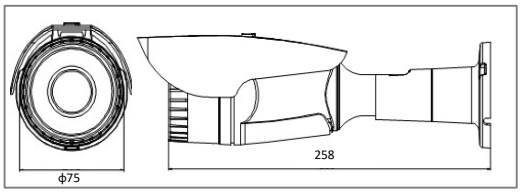

ポール取付け金具
SOM-1020

RoHS

- ポール取付可能
  ステンバンドでポールに固定します。
  （ステンバンドはご準備下さい）

型式	SOM-1020
材質	ステンレス
適合ポール径	φ60mm～φ280mm ※φ100mm未満のポールに取り付ける場合、付属の小径ポール用アダプタが必要
最大積載質量	6kg
外形寸法	W130×H130×D50mm（突起部含まず）
質量	450g
付属品	施工説明書、小径ポール用アダプタx2、ネジM4x8mmx6、スプリングワッシャx6、ネジM4x15mmx4、平ワッシャx8、スプリングワッシャx4、ナットM4x4、ネジM6x20mmx4、平ワッシャx8、スプリングワッシャx4、ナットM6x4

パンチルトズームカメラ(屋内)

SCZ-T100

電源別送　モニターアウト　1080p　デイナイト　プライバシーマスク　レンズ一体型　屋内　RoHS

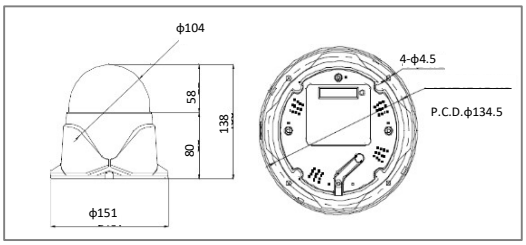

- フルHD画質（1920×1080）対応
- パンチルトズーム操作で任意の場所が撮影可能
  水平エンドレス回転360垂直180°
- 光学10倍、デジタル32倍ズーム
- 多彩なプログラミング機能搭載プリセット最大250箇所、グループ最大12プログラム等

※カメラ設定にはコントローラSOK-T100が必要です。
※パンチルトズームカメラ（SCZ-T100）接続配線は、
電源線・映像信号線（同軸ケーブル）・制御線（RS-485通信）となります。

型式	SCZ-T100
撮像素子	1/3インチプログレッシブCMOSセンサー
画素数/フレームレート	約200万画素
フレームレート	1920（水平）×1080（垂直）30fps 1280（水平）×720（垂直）30fps
HDアナログ出力　(HD-TVI/AHD)	1.0Vp-p75Ω(BNC)
SDアナログ出力　(NTSC)	1.0Vp-p75Ω(BNC)
最低被写体照度	0.05 lx（カラー）F1.6　0.1lx（白黒）F1.6
ホワイトバランス	AUTO/INDOOR/OUTDOOR
デジタルノイズリダクション	有り
画像補正	有り
フォグ補正	有り
画角	360°エンドラス回転　垂直0～92°
電子感度アップ	オフ/×2/×4
電子シャッター	Aフリッカー/オート(1/60～1/30,000)
電子ズーム	光学10倍　デジタル32倍
モーション検出	有り
デイ/ナイト機能	Auto Slow/Auto Fast/デイナイト
IRカットフィルター切替	なし
プライバシーマスク機能	8ゾーンマスク
画像反転	水平360°　垂直0～92°
赤外線（IR）到達距離	―
レンズ	f=5.1～51㎜
電源	AC24V
消費電力	12W　（最大）
使用温度範囲	−10℃～40℃
使用湿度範囲	30～90%RH　（結露なきこと）
本体外形寸法（mm）	Φ108×H138（本体のみ）
質量	740ｇ
防水性能	―

キーボードコントローラ

SOK-T100

RoHS

- ジョイスティック・ファンクションボタンによるスムーズな操作が可能。
- 最大256台までのPTZカメラを接続可能。128台接続のRS-485ポートを2系統装備。

型式	SOK-T100
キーボード通信	RS-485(2ポート) プロトコル：D-MAX、Pelco-D、Samsung-T
データ通信コネクター	ターミナルブロック
キーボードキーパッド	ゴムボタン　数字キーパッド及び機能キー
入力電圧/消費電力	DC12V　/　200mA（最大）
動作温度/動作湿度	0℃ ～ 40℃　10%RH～70%RH(結露無きこと)
外形寸法/質量	303(W) X 169(D) X 103(H)mm　・約1.2kg
材質	ABS
付属品	取扱説明書、ACアダプター

パンチルトズームカメラ（SCZ-T100）接続例

映像信号
RS485

レコーダーからPTZカメラを制御

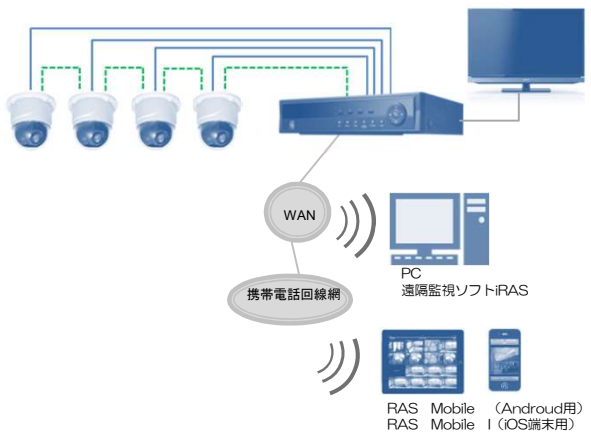

コントローラからPTZカメラを制御

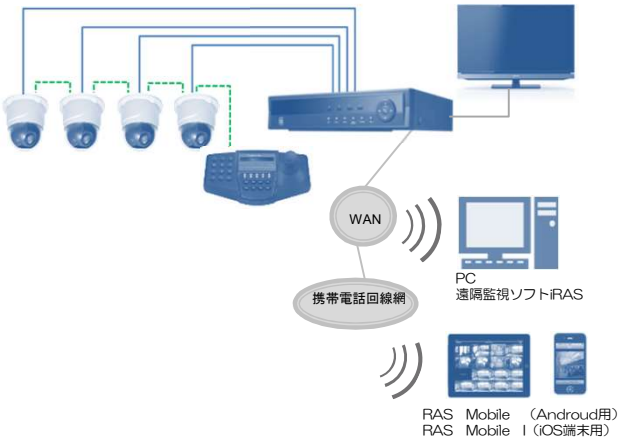

- 制御機器から最も遠いカメラまでの配線長を1.2㎞以内としてください。・各カメラには異なるID番号を割り当ててください。
- 制御機器から最も遠いカメラの終端抵抗をオンにし、その他はオフにしてください。・通信速度、データ長などは統一してください。

パンチルトズームカメラ(屋外)

TC-S1283WHX

電源別送　モニターアウト　1080p　デイナイト　プライバシーマスク　レンズ一体型　屋外　RoHS

発売予定

- フルHD画質（1920×1080）対応
- パンチルトズーム操作で任意の場所が撮影可能
  水平エンドレス回転360　垂直-10°～190
- 光学30倍
- 同軸ケーブル1本にて、映像伝送と制御通信が可能
- 多彩なプログラミング機能搭載
  プリセット最大240箇所、ツアー機能、パターン機能等
- デイナイト機能搭載
  夜間や暗闇など低照度時は、白黒映像に自動切替
- IP66準拠にて、屋外設置可能

※電源アダプタは付属しておりません。

型式	TC-S1283WHX
カメラ部	
撮像素子	1/2.8型SONY STARVIS CMOSセンサー
有効画素数	約200万画素、1920（水平）×1080（垂直）
HDアナログ出力	HD-TVI/AHD（SW切替式）　1.0Vp-p 75Ω(BNC)
SDアナログ出力	CVBS　1.0Vp-p 75Ω(BNC)
解像度	1920（水平）×1080（垂直）25/30fps
画角	水平：65.1°～2.23°
最低被写体照度	カラー：0.35Lux@50IRE　B/W：0.013Lux@50IRE
デイナイト	あり（Low/Mid/High）
SN比	50dB以上
電子シャッター	オート　（1/30000～x 8sec)/マニュアル
電子感度アップ	オン/オフ（2倍～8倍）
ホワイトバランス	HLC　オン/オフ　レベル0～20
逆光補正	オン/オフ
主な機能	
プライバシーゾーン	16ゾーン設定可能
モーション感知	オン（プリセット可能）/オフ
デジタルズーム	x1～x8
プリセット登録数	240
ツアー・パターン登録数	各8
アラーム入出力	入力：4CH（NO/NC設定可能）出力：2CH　TTL
システムコントロール	RS-485　(ターミナルブロック)
回転台部	
水平回転範囲	360°エンドレス旋回
垂直回転範囲	-10°～190°
回転速度	380°/秒（プリセット）
レンズ部	
ズーム比	光学30倍
焦点距離	f=4.3～129mm
レンズタイプ	オートフォーカスレンズ
一般仕様	
環境性能	IP66
電源電圧	DC12V　AC24V（ヒーター使用時）
消費電力	12W/ヒーター使用時　50W
使用温度範囲・使用湿度範囲	-10℃～+40℃　・　0%～90%RH(結露なきこと)
外形寸法	Φ234mm×301mm　（本体のみ）
質量	約3.3Kg
付属品	クイックガイド、ターミナルブロック、設置用タッピングネジ4本 アンカーボルト4本

[TC-S1283WHX各種オプション]

壁面取付ブラケット

DA-WM1400

RoHS

型式	DA-WM1400
材質	アルミニウム
外形寸法	D264 × W116 × H140mm
質量	約1300g

天吊りブラケット

DA-CM1500　DA-CM1300

RoHS　RoHS

型式	DA-CM1500	DA-CM1300
材質	アルミニウム	アルミニウム
外形寸法	D168 × W148 × H116mm	D390 × W148 × H116mm
質量	約560g	約950g

電源アダプタ

DSA-42D-12

RoHS

TC-S1283WHX用アダプタ

型式	DSA-42D-12
電源電圧	AC100V 50/60Hz
出力電圧・電流	DC12V　/　3A（最大）
出力端子	DCプラグ（内径2.5㎜/外径5.5㎜）
動作温度	0～40℃
動作湿度	20%～85%RH（結露無きこと）
外形寸法	W48×H35×D118.5mm(アダプター部)、 ケーブル長 約1.5m
質量	約270g

- 制御機器から最も遠いカメラまでの配線長を1.2㎞以内としてください。・各カメラには異なるID番号を割り当ててください。
- 制御機器から最も遠いカメラの終端抵抗をオンにし、その他はオフにしてください。・通信速度、データ長などは統一してください。

4台用駆動ユニット
SPU-T43

2年保証　電源重畳　4CH　RoHS

新商品

- 電源重畳式カメラ4台用の駆動ユニット。
- 同軸ケーブルのみのワンケーブル配線で電源供給可能。
- アナログ、HD-TVI、AHDカメラ混在接続可能。
  （各チャンネル自動判別機能）
- 過負荷インジケーター（LED）機能搭載
  電源供給状況・カメラ接続状態を管理できます。

型式	SPU-T43
カメラ入力	
入力端子数	4ch(BNC)
入力信号	HD-TVI/AHD/NTSC
出力端子数	映像出力：4ch(BNC)（※ループ出力は、ありません。）
出力信号	HD-TVI/AHD/NTSC
一般仕様	
定格電源電圧	AC100V 50/60Hz
最大延長距離	5C-2V： 350m、3C-2V： 200m
供給可能電力	DC 24V/500mA(1ch当たり最大)
消費電力	40W
使用温度範囲	−10℃～+50℃
使用湿度範囲	20%～80%RH(結露なきこと)
外形寸法	D272×W216×H45mm(突起部含まず)
質量	約2.4kg
付属品	取扱説明書、電源コード、ゴム脚×4

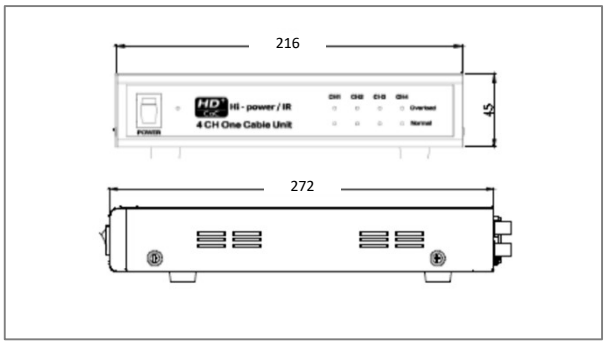

8台用駆動ユニット
SPU-T83

2年保証　電源重畳　8CH　RoHS

新商品

- 電源重畳式カメラ8台用の駆動ユニット。
- 同軸ケーブルのみのワンケーブル配線で電源供給可能。
- アナログ、HD-TVI、AHDカメラ混在接続可能。
（各チャンネル自動判別機能）
- 過負荷インジケーター（LED）機能搭載
  電源供給状況・カメラ接続状態を管理できます。

型式	SPU-T83
カメラ入力	
入力端子数	8ch(BNC)
入力信号	HD-TVI/AHD/NTSC
出力端子数	映像出力：8ch(BNC)（※ループ出力は、ありません。）
出力信号	HD-TVI/AHD/NTSC
一般仕様	
定格電源電圧	AC100V 50/60Hz
最大延長距離	5C-2V： 350m、3C-2V： 200m
供給可能電力	DC 24V/500mA(1ch当たり最大)
消費電力	80W
使用温度範囲	−10℃～+50℃
使用湿度範囲	20%～80%RH(結露なきこと)
外形寸法	D264×W430×H45mm(突起部含まず)
質量	約4.2kg
付属品	取扱説明書、電源コード、ゴム脚×4

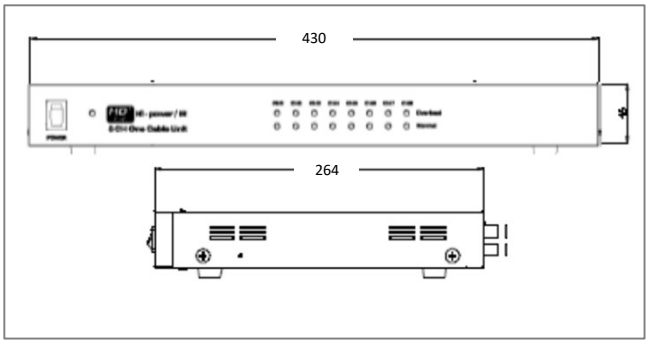

電源アダプター
SPA-100　SPA-110（ピンジャック）

電源別送　1CH　RoHS　PSE

- DC12V出力　最大負荷電流1.25A
- 別送式カメラのほか、センサー・ライト等の
  電源供給にも使用できます。

型式	SPA-100	SPA-110
電源電圧	AC100V 50/60Hz	
出力電圧・電流	DC12V　/　1.25A（最大）	
出力端子	先バラ	DCプラグ
動作温度	-5℃ ～ 40℃	
動作湿度	5% ～ 90%RH (結露無きこと)	
外形寸法	W44×H60.2×D26.2mm(アダプター部)、ケーブル長 約1.6m	
質量	約120g	

分割ユニット

4分割ユニット
SQT-400

- 最大4台のカメラを分割表示
  HD-TVI、AHD、アナログカメラのハイブリッド接続可能。
- 多様なモニター出力に対応
  HDMI ・VGA ・コンポジット出力可能。
- 各CH　ループスルー出力端子搭載
- ラック収納可能（ラック用マウント金具付属）

	SQT-400
入力信号	HD-TVI/AHD/NTSC方式
映像入力	4CHコンポジットビデオ、1.0Vp-p 75Ω(BNC) HD-TVI/AHD： 1920×1080p[30/25Hz]1280×720p[30/25Hz] SDアナログ:NTSC
ループスルー出力	4CHコンポジットビデオ、1.0Vp-p 75Ω(BNC)
モニター出力	HDMI:1CH 対応出力:1920×1080p[60/50/30/25Hz]、 1024×768[60Hz]、1360×768[60Hz]、 1600×1200[60Hz]、1280×720p[60Hz]、 1920×1080i[60/50Hz]
	VGA:1CH(ミニD-sub15ピン) 対応出力:1920×1080p[60/50/30/25Hz]、 1024×768[60Hz]、1360×768[60Hz]、 1600×1200[60Hz]、1280×720p[60Hz]、 1920×1080i[60/50Hz]
	SDアナログコンポジットビデオ:1CH、1.0Vp-p 75Ω(BNC)
アラーム入力	4CH、無電圧接点、NO設定
アラーム出力	1CH、リレー　接点容量:1A 12V DC
RS-485	1CH(プッシュターミナル)
電源出力端子	1CH:12V/200mA(プッシュターミナル)
定格電源	DC12V
定格消費電力	7.8W(最大)
使用温度範囲	-10℃～+50℃
使用湿度範囲	20%RH～80%RH(結露なきこと)
外形寸法	W220×H44×D190mm(突起部含まず)
質量	約1.3kg(本体のみ)
付属品	取扱説明書、保証書、ラックマウント金具、ゴム脚･ネジ×4、ACアダプター、HDMIケーブル(3m)

分割画面（例一部）

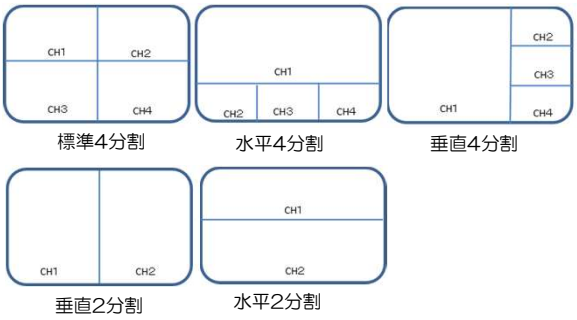

HDMIモニター

ダミーカメラ

ボックス型ダミーカメラ
SCB-4100D

- 外観上ダミーカメラとはわからないので、
  コストパフォーマンスに優れた提案が可能です。
  ※実際の映像を映すことはできません。

型式	SCB-4100D
構造（カメラ部）	SCB-4100外郭部
外形寸法（カメラ部）	D120×W67×H56 mm（突起部含まず）
質量（カメラ部）	約260g
構造（レンズ部）	VG13-308AS外郭部
質量（レンズ部）	約30g

ボックス型ダミーカメラセット
SCB-4100DS

- 外観上ダミーカメラとはわからないので、
  コストパフォーマンスに優れた提案が可能です。
- ダミーカメラ（SCB-4100D）とカメラ取付用ブラケットの
  セット品です。　※実際の映像を映すことはできません。

型式	SCB-4100DS
カメラ部	
構造	SCB-4100外郭部
外形寸法	D120×W67×H56 mm　（突起部含まず）
質量	約260g
レンズ部	
構造	VG13-308AS外郭部
質量	約30g
ブラケット部	
材質	アルミニウム
最大積載質量	4kg
外形寸法	Φ120×H115 mm（突起部含まず）
質量	約250g
塗装	シルバー色

ドーム型ダミーカメラ
SDC-4500D

- 外観上ダミーカメラとはわからないので、
  コストパフォーマンスに優れた提案が可能です。
  ※実際の映像を映すことはできません。

型式	SDC-4500D
構造	SDC-4500外郭部
外形寸法	Φ124.5×H96mm（突起部含まず）
質量	約280g

防犯ステッカー

- 防犯カメラの存在をアピール
  ステッカーによりカメラの設置を公表することで、
  防犯効果を向上させます。

大：276×80 mm
中：189×100 mm、
小：100×80 mm　（台紙：210×297 mm）

フルHD（1920×1080）対応　電動ズームレンズ搭載

電動4倍ズーム・10倍ズーム機能搭載　オートフォーカス機能搭載　低照度対応センサー搭載

システム例

カメラ1台システム

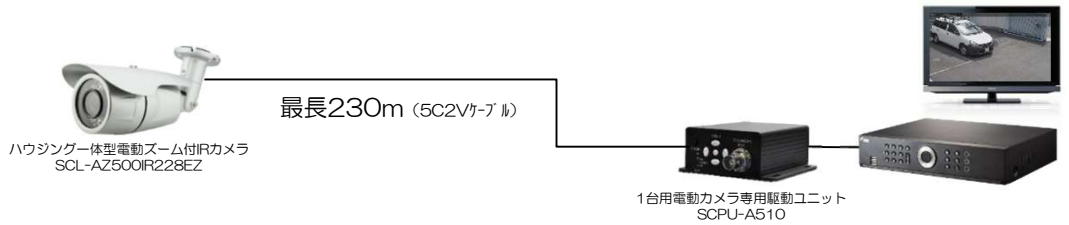

カメラ4台システム

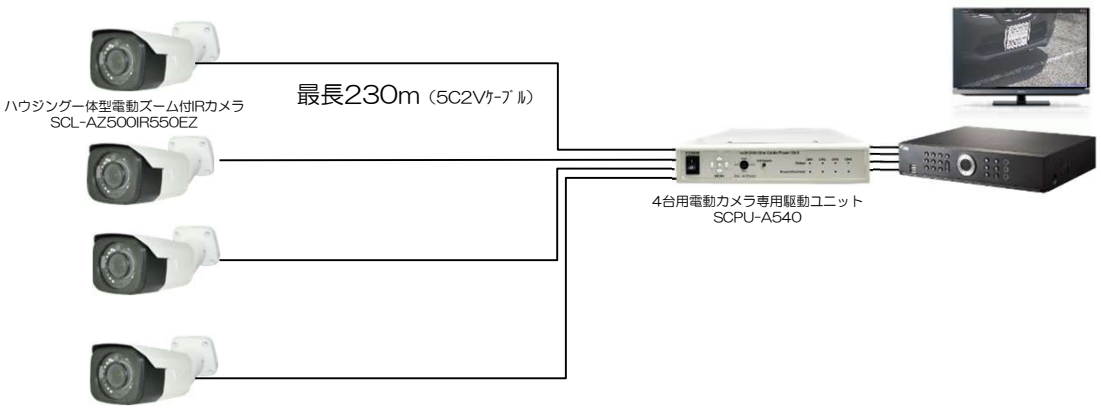

カメラ設置後に、手元にて画面を見ながらズーム操作や調整が可能
高所での設置の際、カメラ本体を扱わずにピント調整が行えます。

- 同軸ケーブル配線で、フルHD画質（1920×1080）の映像表示が可能です。
- 既設アナログカメラの配線をそのままご使用、機器の入替だけで高画質化が図れ、工事費のコストダウンに。
- 長距離配線可能で映像の遅延なく監視が可能です。

撮影画像

[広角]全体監視に

[4倍ズーム]車種確認も可能

SCL-AZ500IR228EZ

[広角]フルHD高画質映像

[10倍ズーム]車種ナンバー確認も可能

SCL-AZ500IR550EZ

ハウジング一体型電動ズーム付きIRカメラ
SCL-AZ500IR228EZ

電源重畳　1080p　デイナイト　IR　プライバシーマスク　レンズ一体型　屋外　天吊可能　IP66　RoHS

新商品

- フルHD200万画素での高画質映像
- 光学4倍ズーム搭載（f=2.8～12㎜）
- 専用駆動ユニット（SCPU-A510/A540）を使用してズーム調整やカメラ設定が可能
- 同軸ワンケーブルにて長距離伝送可能
  最長230m（5C2V）

型式	SCL-AZ500IR228EZ
撮像素子	1/3型 ソニー　2ndジェネレーション　スターピスセンサー
画素数/フレームレート	約200万画素
フレームレート	1920（水平）×1080（垂直）25/30fps
HDデジタル出力　(AHD/Ex-SDI)	1.0Vp-p75Ω(BNC)
アナログ出力　(NTSC)	1.0Vp-p75Ω(BNC)
最低被写体照度	カラー0.01 Lux　F=1,4 白黒0.01Lux　F=1,4 0 Lux(IR オン)
ホワイトバランス	ATW/AWB/プッシュロック/手動
デジタルノイズリダクション	ハイ/ミドル/ロー/オフ
画像補正	D-WDR/逆光補正/ハイライト補正/オフ
フォグ補正	オン/オフ/AUTO　レベル：ハイ/ミドル/ロー
画角	水平98°～33°　垂直51°～19°
電子感度アップ	オフ/×2/×4/×8/×16/×32
電子シャッター	フリッカーレス/オート(1/25～1/30,000)/マニュアル（1/30～1/30,000）
電子ズーム	なし
モーション検出	オン（プログラム可能）/オフ
デイ/ナイト機能	オート/カラー/白黒/センサー
IRカットフィルター切替	有り
プライバシーマスク機能	オン（16箇所）/オフ
画像反転	オフ/上下反転/左右反転/上下左右反転/シャープネス
赤外線（IR）到達距離	25m
レンズ	f=2.8～12㎜　4倍電動ズーム
電源	専用カメラ駆動ユニットより供給DC24V
消費電力	9.6W
使用温度範囲	－10℃～50℃
使用湿度範囲	20～80%RH　（結露なきこと）
本体外形寸法（mm）	Φ75×D258
質量	約900g
防水性能	IP66

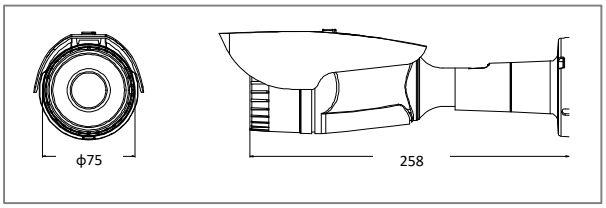

ハウジング一体型電動ズーム付きIRカメラ
SCL-AZ500IR550EZ

電源重畳　1080p　デイナイト　IR　プライバシーマスク　レンズ一体型　屋外　天吊可能　IP66　RoHS

新商品

- フルHD200万画素での高画質映像
- 光学10倍ズーム搭載（f=5～50㎜）
- 専用駆動ユニット（SCPU-A510/A540）を使用してズーム調整やカメラ設定が可能
- 同軸ワンケーブルにて長距離伝送可能
  最長230m（5C2V）

型式	SCL-AZ500IR550EZ
撮像素子	1/2.9型 ソニー　2ndジェネレーション　スターピスセンサー
画素数/フレームレート	約200万画素
フレームレート	1920（水平）×1080（垂直）25/30fps
HDデジタル出力　(AHD/Ex-SDI)	1.0Vp-p75Ω(BNC)
アナログ出力　(NTSC)	1.0Vp-p75Ω(BNC)
最低被写体照度	カラー0.01 Lux　F=1,6 白黒0.01Lux　F=1,6 0 Lux(IR オン)
ホワイトバランス	ATW/AWB/プッシュロック/手動
デジタルノイズリダクション	ハイ/ミドル/ロー/オフ
画像補正	D-WDR/逆光補正/ハイライト補正/オフ
フォグ補正	オン/オフ/AUTO　レベル：ハイ/ミドル/ロー
画角	水平54°～4.9°　垂直31°～4°
電子感度アップ	オフ/×2/×4/×8/×16/×32
電子シャッター	フリッカーレス/オート/マニュアル（1/30～1/30,000）
電子ズーム	×8
モーション検出	オン（プログラム可能）/オフ
デイ/ナイト機能	オート/カラー/白黒/センサー
IRカットフィルター切替	有り
プライバシーマスク機能	オン（16箇所）/オフ
画像反転	オフ/上下反転/左右反転/上下左右反転/シャープネス
赤外線（IR）到達距離	25m
レンズ	f=5.0～50㎜　10倍光学電動ズーム
電源	専用カメラ駆動ユニットより供給DC24V
消費電力	9.6W（最大）
使用温度範囲	－10℃～50℃
使用湿度範囲	20～80%RH　（結露なきこと）
本体外形寸法（mm）	H86.5×W94×L290.6㎜
質量	約1320g
防水性能	IP66

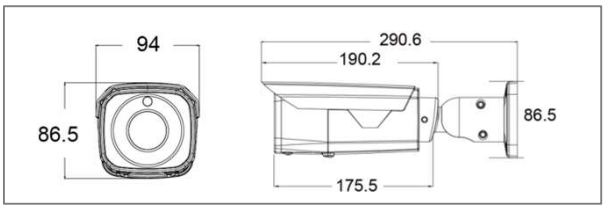

ポール取付け金具
SOM-1020

RoHS

- ポール取付可能
  ステンバンドでポールに固定します。
  （ステンバンドはご準備下さい）

※SCL-AZ500IR550EZのポール取付金具は別途問い合わせ下さい。

型式	SOM-1020
材質	ステンレス
適合ポール径	ϕ60mm～ϕ280mm ※ϕ100mm未満のポールに取り付ける場合、付属の小径ポール用アダプタが必要
最大積載質量	6kg
外形寸法	W130×H130×D50mm（突起部含まず）
質量	450g
付属品	施工説明書、小径ポール用アダプタx2、ネジM4x8mmx6、スプリングワッシャx6、ネジM4x15mmx4、平ワッシャx8、スプリングワッシャx4、ナットM4x4、ネジM6x20mmx4、平ワッシャx8、スプリングワッシャx4、ナットM6x4

屋外ドーム型電動ズーム付きIRカメラ

SCD-AZ500IR228EZ

電源重畳　1080p　デイナイト　IR　プライバシーマスク　レンズ一体型　屋外　IP66　RoHS

新商品

- フルHD200万画素での高画質映像
- 光学4倍ズーム搭載（f=2.8～12㎜）
- 専用駆動ユニット（SCPU-A510/A540）を使用してズーム調整やカメラ設定が可能
- 同軸ワンケーブルにて長距離伝送可能 最長230m（5C2V）

型式	SCD-AZ500IR228EZ
撮像素子	1/2.9型2ndジェネレーション　スターピスセンサー
画素数/フレームレート	約200万画素
フレームレート	1920（水平）×1080（垂直）25/30fps
HDデジタル出力　(AHD2.0)	1.0Vp-p75Ω(BNC)
HDデジタル出力　(EX-SDI)	1.0Vp-p75Ω(BNC)
最低被写体照度	カラー0.01 Lux　F=1,4 白黒0.0005Lux　F=1,4 0 Lux(IR オン)
ホワイトバランス	ATW/AWB/プッシュロック/手動
デジタルノイズリダクション	ハイ/ミドル/ロー/オフ
画像補正	D-WDR/逆光補正/ハイライト補正/オフ
フォグ補正	オン/オフ/AUTO　レベル：ハイ/ミドル/ロー
画角	水平98°～33°　垂直51°～19°
電子感度アップ	オフ/×2/×4/×8/×16/×32
電子シャッター	フリッカーレス/オート(1/25～1/30,000)/マニュアル（1/30～1/30,000）
電子ズーム	なし
モーション検出	オン（プログラム可能）/オフ
デイ/ナイト機能	オート/カラー/白黒/センサー
IRカットフィルター切替	有り
プライバシーマスク機能	オン（16箇所）/オフ
画像反転	オフ/上下反転/左右反転/上下左右反転/シャープネス
赤外線（IR）到達距離	25m
レンズ	f=2.8～12㎜　4倍電動ズーム
電源	専用カメラ駆動ユニットより供給DC24V
消費電力	9.6W
使用温度範囲	－10℃～50℃
使用湿度範囲	20～80%RH　（結露なきこと）
本体外形寸法（mm）	D140×H111（突起部含まず）
質量	約900g
防水性能	IP66

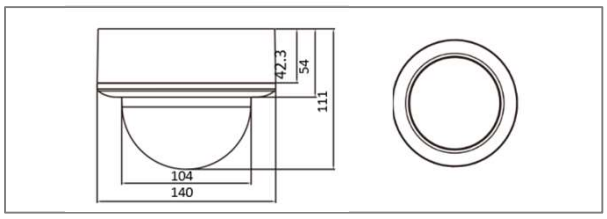

電動カメラ専用駆動ユニット

SCPU-A510 （1台用）

電源重畳　1CH　RoHS

新商品

電動カメラ専用駆動ユニット

SCPU-A540 （4台用）

電源重畳　4CH　RoHS

新商品

- 電動ズームカメラのズーム操作や、カメラの詳細設定も手元にて行えます。
- 同軸ケーブル最長230m伝送可能（5C2V）

型式	SCPU-A510	SCPU-A540
入力端子数	1ch(BNC)	4ch（BNC）
入力信号	Ex-SDI	
出力端子数	映像出力2ch(BNC)	映像出力4ch(BNC)
出力信号	AHD2.0またはEx-SDI 1080P　25/30	AHD2.0 1080P　25/30
OSD コントロール	5keysボタン	
ズーム コントローラー	ズームイン/アウト　フォーカス調整	
定格電源電圧	AC100V 50/60Hz	
最大伝送距離	5C-2V：約230m、3C-2V：約100m	
供給可能電圧	DC 24V/1.0A	DC 24V/1.0A　10W（各CH）
使用温度範囲	－10～＋50℃　保存時-20～+60℃	
使用湿度範囲	使用時：80%RH　保存時:90%RH　（結露なきこと）	
外形寸法	D112.3×W82×H32.8mm (突起部含まず)	D272×W216×H45㎜ (突起部含まず)
質量	約120ｇ	約2.5kg
付属品	取扱説明書、電源コード、保証書	

※対応カメラ
SCL-AZ500IR228EZ　SCL-AZ500IR550EZ　SCD-AZ500IR228EZ

SCPU-A510

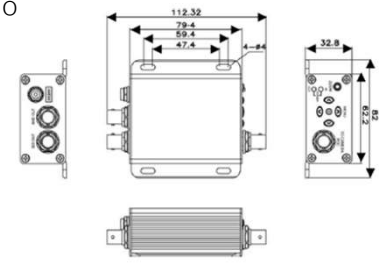

SCPU-A540

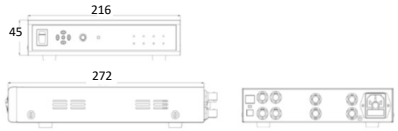

■フルHD画質を遅延なく監視

・フルHD画質1920×1080（1080p）の録画・再生が可能です。
・「解像度」「画質」「ips（録画コマ　数）」「イベント」「スケジュール」等を、各カメラごとに設定でき、様々な状況の録画に対応できます。

■4K/フルHD モニター出力を搭載

・モニターのパフォーマンスに対応して高精細な映像を表示できます。
（HDMI端子から 4K(3840x2160)出力時にはVGA端子に出力されません。）

■アナログカメラとHD-TVI/AHDカメラのハイブリッド使用可能

・既存アナログカメラとHD-TVI/AHDカメラを各入力端子全チャンネル入力可能で、設置時は任意のチャンネルにアナログまたはHD-TVI/AHDのカメラを同軸ケーブルで接続できます。

■導入のしやすさ、使いやすさ

・カレンダー検索、日時指定検索、イベント検索等の多彩な検索機能により、見たい映像を素早く検索できます。
・USBフラッシュメモリへ映像ファイルを保存し、Windowsパソコンで再生できます。
再生ソフトのインストールは不要です。
・USBフラッシュメモリ同梱です。記録映像をすぐにバックアップできます。

■遠隔監視ソフトiRAS対応

・Windowsパソコンにインストールする事でIPネットワーク経由で遠隔地にあるレコーダーの管理、ライブ映像監視、録画映像の検索再生が可能です。
・スマートフォン用遠隔監視ソフトRASMobile I、RASMobileで接続可能です。

◆録画日数について
カメラの接続台数、ハードディスク容量、録画設定（解像度、画質、コマ数、録画時間）によって、大きく変動します。
セルコホームページ　各デジタルレコーダー製品ページに、「HDD記録シミュレーション記録日数算出」ツールより録画日数を自動計算できます。

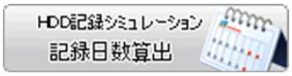

また、HDDの必要容量を求めたい場合は、[HDD記録シミュレーション必要容量算出」にて計算頂けます。

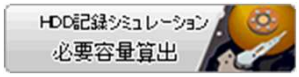

セルコホームページ　URL：www.selco.ne.jp

◆デジタルレコーダーの工場出荷時のネットワーク設定

IPアドレス	192.168.1.129
サブネットマスク	255.255.255.0
デフォルトゲートウェイ	192.168.1.254
DNSサーバ	0.0.0.0

遠隔監視ポート	8200
遠隔監視ポート	8016
遠隔検索ポート	10019
遠隔コールバックポート	8201
遠隔オーディオポート	8116
WebGuardポート	12088

◆時刻設定について
インターネット上のタイムサーバーと通信をして、時刻同期することが可能です。（インターネットに接続できる環境が必要です）
タイムサーバー　IPアドレス（例）
インターネットマルチフィールド時刻情報提供サービスfor　Public　210.173.160.27

[使用上のご注意]
・誤動作、故障、修理および点検によって、万一録画データ、記録情報等が消失する場合があっても、これによって生じたお客さまの損害等については、弊社は一切その責任を保証致しかねます。
・重要な録画データ等は必ずお客さまの責任のもとで定期的なバックアップをおこなっていただくようにお願いいたします。
・ハードディスクは消耗劣化する部品です。使用環境によりますが25℃の環境にて通常20,000時間を超えたころより書き込みエラー等が発生しやすくなります。またそれ以上になるとモーターやヘッドの劣化等により寿命にいたる場合があります。ご使用時間が20,000時間未満での定期的な交換メンテナンスをお勧めします。（但しこの時間は目安であり、寿命等を保証するものではありません）

4ch レコーダー
STRE-401

H.264 4CH USB バックアップ RoHS PSE

10/20/40/60/80/120

- H.264対応
- HDD容量　最大12TB搭載可能
- 最大120Ipsの記録可能・遠隔監視ソフトiRAS対応

型式		STRE-401
テレビジョン方式		HD-TVI、AHD、NTSC
映像入力		4 ch コンポジットビデオ、1 Vp-p 75 Ω BNC)
ループスルー出力		ー
モニター出力	メイン	HDMI：1CH　VGA：1CH（1920×1080、1440×900、1280×1024）
	スポット	-
映像圧縮方式		H.264
最大録画フレーム		HD-TVI/AHD 120 ips (最高解像度：1920×1080) 120 ips (高解像度　：1280×720) 120 ips (標準解像度：720×480) NTSC（720H） 120 ips (最高解像度：720×480) 120 ips (高解像度　：720×240) 120 ips (標準解像度：360×240) NTSC（960H） 120 ips (最高解像度: 960×480) 120 ips (高解像度　：960×240) 120 ips (標準解像度: 480×240)
アラーム入力		4 ch　NC/NO設定可能 (ターミナルブロック)
アラーム出力		1 ch、リレー (ターミナルブロック) NO： AC 125 V 2 A, DC 30 V 1 A
アラームリセット入力		ー
音声入力		4 ch、ライン入力 (RCA)
音声出力		1 ch：ライン出力（RCA） 1 ch：HDMI出力（HDMI）
ネットワーク接続		100メガビット　イーサネット(RJ-45)
RS-485		1 ポート(ターミナルブロック)
RS-232		1 ポート（ターミナルブロック）
USB		USB 2.0 ×2
eSATA		ー
記録媒体		SATA HDD (2台まで搭載可能)
記録映像取り出し		USBフラッシュメモリ、遠隔監視ソフトウエア
電源出力		ー
一般仕様		
電源		DC 12 V
消費電力		15.6 W
使用温度範囲		+5℃ ～ +40℃
使用湿度範囲		20% RH ～ 85% RH(結露なきこと)
外形寸法		W300×H62×D231 (突起部含まず)
質量		約3.2 kg (6 TB HDD 2台搭載時)
付属品		クイックガイド、保証書、AC電源コード、ACアダプタ、 CD［取扱説明書、遠隔監視(iRAS)ソフトウエア］、 赤外線リモコン、USBフラッシュメモリ

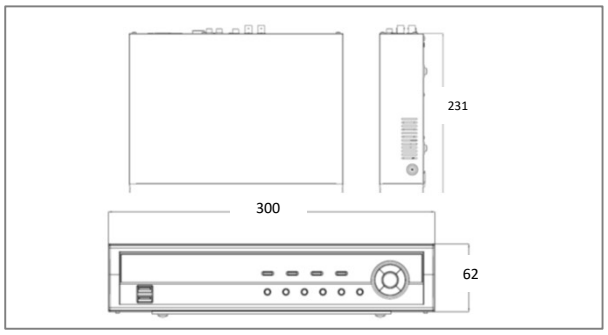

4ch レコーダー
STR-2404

H.264 4CH USB バックアップ RoHS PSE

10/20/40/60/80

新商品

- H.265対応　.H.264対応
- HDD容量　最大8TB搭載可能
- 最大120Ipsの記録可能・遠隔監視ソフトiRAS対応

型式		STR-2404
テレビジョン方式		HD-TVI、AHD、NTSC
映像入力		4 ch コンポジットビデオ、1 Vp-p 75 Ω BNC)
ループスルー出力		ー
モニター出力	メイン	HDMI：1CH（3840×2160、1920×1080、1440×900、1280×1024） ※3840×2160設定時にはVGAは使用できません。 VGA：1CH（1920×1080、1440×900、1280×1024）
	スポット	-
映像圧縮方式		H.265　H.264　Intelligent Codec
録画解像度		5MP、4MP、3MP、1920×1080、1280×720、960×480、720×480、960×240、720×240、480×240、360×240
アラーム入力		4 ch　NC/NO設定可能
アラーム出力		1 ch、リレー
デジタルズーム		2倍～12倍
音声入力		4 ch、ライン入力 (RCA)
音声出力		1 ch：ライン出力（RCA） 1 ch：HDMI出力（HDMI）
ネットワーク接続		ギガビット　イーサネット（RJ-45）
RS-485		1 ポート(ターミナルブロック)
RS-232		1 ポート（ターミナルブロック）
USB		USB 2.0 ×2
eSATA		ー
記録媒体		SATA HDD (2台まで搭載可能)
記録映像取り出し		USBフラッシュメモリ、遠隔監視ソフトウエア
電源出力		ー
一般仕様		
電源		ACアダプタ（入力:AC100-240V、 50/60Hz、1.5A,、出力:DC12V、5A）
消費電力		14.6 W（最大）
使用温度範囲		0℃ ～ +40℃
使用湿度範囲		20% RH ～ 85% RH(結露なきこと)
外形寸法		W300×H67×D243.6㎜(突起部含まず)
質量		約2..72kg (2 TB HDD 2台搭載時)
付属品		クイックガイド、保証書、AC電源コード、ACアダプタ、 赤外線リモコン、USBフラッシュメモリ、HDD取付ネジ×2

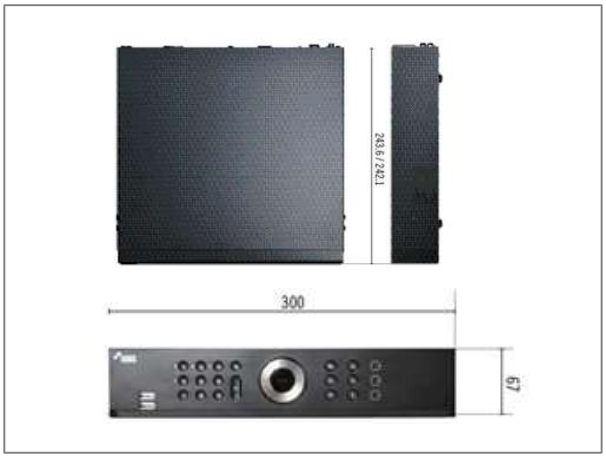

8chレコーダー
STRS-801
20/40/60/90/120/160

H.264 8CH USBバックアップ RoHS PSE

- H.264対応
- HDD容量　最大16TB搭載可能
- 最大240ipsの記録可能
- スポット出力あり（コンポジット）・遠隔監視ソフトiRAS対応

型式		STRS-801
テレビジョン方式		HD-TVI、AHD、NTSC
映像入力		8 ch コンポジットビデオ、1 Vp-p 75 Ω BNC)
ループスルー出力		ー
モニター出力	メイン	HDMI：1CH（3840×2160、1920×1080、1440×900、1280×1024） VGA：1CH（1920×1080、1440×900、1280×1024）
	スポット	BNC （SDアナログコンポジット）1CH
映像圧縮方式		H.264
最大録画フレーム		HD-TVI/AHD 240 ips （最高解像度：1920×1080） 240 ips （高解像度　：1280×720） 240 ips （標準解像度：720×480） NTSC（720H） 240 ips （最高解像度：720×480） 240 ips （高解像度　：720×240） 240 ips （標準解像度：360×240） NTSC（960H） 240 ips （最高解像度: 960×480） 240 ips （高解像度　：960×240） 240 ips （標準解像度: 480×240）
アラーム入力		8 ch NC/NO設定可能 （ターミナルブロック）
アラーム出力		4 ch、リレー （ターミナルブロック） NC/NO： AC 125 V 2 A, DC 30 V 1 A
アラームリセット入力		1 ch（ターミナルブロック）
音声入力		4 ch、ライン入力 (RCA)
音声出力		1 ch：ライン出力 （RCA）、1 ch：HDMI出力（HDMI）
ネットワーク接続		ギガビット　イーサネット（RJ-45）
RS-485		1 ポート(ターミナルブロック)
RS-232		1 ポート（ターミナルブロック）
USB		USB 3.0×1、USB 2.0 ×1
eSATA		1ポート
記録媒体		SATA HDD （4台まで搭載可能）、eSATA HDD
記録映像取り出し		USBフラッシュメモリ、遠隔監視ソフトウエア ※CD/DVDドライブは搭載していません。
電源出力		ー
一般仕様		
電源		AC 100 V 50/60 Hz
消費電力		76 W
使用温度範囲		+5℃ ～ +40℃
使用湿度範囲		20% RH ～ 85% RH(結露なきこと)
外形寸法		W430×H88×D415（突起部含まず）
質量		約8.0 kg （4 TB HDD 4台搭載時）
付属品		クイックガイド、保証書、ラックマウント金具、AC電源コード、 CD［遠隔監視(iRAS)ソフトウエア］、赤外線リモコン、USBフラッシュメモリ

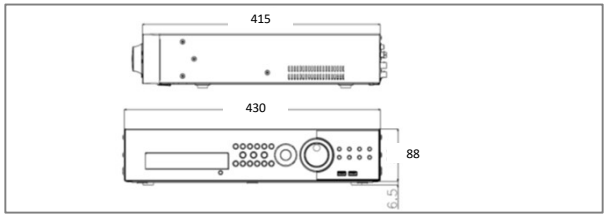

8chレコーダー
STR-2408
20/40/60/80

H.264 8CH USBバックアップ RoHS PSE

新商品

- H.265　H.264対応
- HDD容量　最大8TB搭載可能
- 最大240Ipsの記録可能　・遠隔監視ソフトiRAS対応

型式		STR-2408
テレビジョン方式		HD-TVI、AHD、NTSC
映像入力		8 ch コンポジットビデオ、1 Vp-p 75 Ω BNC)
ループスルー出力		-
モニター出力	メイン	HDMI：1CH（3840×2160、1920×1080、1440×900、1280×1024）※3840×2160設定時にはVGAは使用できません。 VGA：1CH（1920×1080、1440×900、1280×1024）
	スポット	-
映像圧縮方式		H.265　H.264　Intelligent Codec
録画解像度		5MP、4MP、3MP、1920×1080、1280×720、960×480、720×480、960×240、720×240、480×240、360×240
アラーム入力		8 ch NC/NO設定可能 （ターミナルブロック）
アラーム出力		1ch、リレー（ターミナルブロック）
デジタルズーム		2倍～12倍
音声入力		4 ch、ライン入力 (RCA)
音声出力		1 ch：ライン出力 （RCA）、1 ch：HDMI出力（HDMI）
ネットワーク接続		ギガビット　イーサネット（RJ-45）
RS-485		1 ポート(ターミナルブロック)
RS-232		1 ポート（ターミナルブロック）
USB		USB 2.0 ×2
eSATA		ー
記録媒体		SATA HDD （2台まで搭載可能　最大12TB=6TB×2）
記録映像取り出し		USBフラッシュメモリ、遠隔監視ソフトウエア （※CD/DVDドライブは搭載していません。）
電源出力		ー
一般仕様		
電源		ACアダプタ（入力:AC100-240V、50/60Hz、1.5A、出力:DC12V、5A）
消費電力		20.4W（最大）
使用温度範囲		0℃ ～ +40℃
使用湿度範囲		20% RH ～ 85% RH(結露なきこと)
外形寸法		W300×H67×D243.6㎜(突起部含まず)
質量		約3.0 kg （2 TB HDD 2台搭載時）
付属品		クイックガイド、保証書、AC電源コード、ACアダプタ、赤外線リモコン、USBフラッシュメモリ、HDD取付ネジ×2、

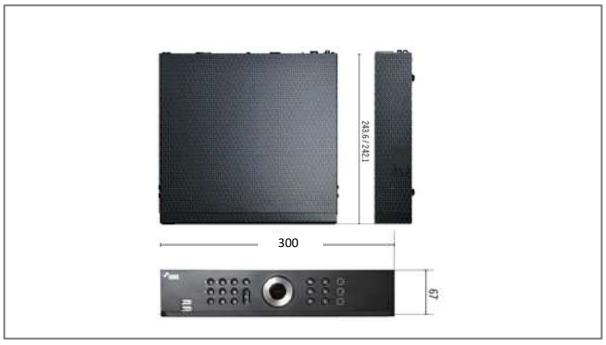

16chレコーダー
STR-4316R
20/40/60/80/120/160/240

H.264 16CH RAID 1 USB バックアップ RoHS PSE

新商品

- H.264対応
- HDD容量　最大24TB搭載可能
- ミラーリング（RAID1）対応
- 最大240Ipsの記録可能
- スポット出力あり（コンポジット）・遠隔監視ソフトiRAS対応

型式		STR-4316R
テレビジョン方式		HD-TVI、AHD、NTSC
映像入力		16 ch コンポジットビデオ、1 Vp-p 75 Ω (BNC)
ループスルー出力		-
モニター出力	メイン	HDMI：1CH（3840×2160、1920×1080、1440×900、1280×1024） ※3840×2160設定時にはVGAは使用できません。 VGA：1CH（1920×1080、1440×900、1280×1024）
	スポット	BNC（SDアナログコンポジット）1CH
映像圧縮方式		H.264
録画解像度		5MP、4MP、3MP、1920×1080、1280×720、960×480、720×480、960×240、720×240、480×240、360×240
アラーム入力		16 ch NC/NO設定可能（ターミナルブロック）
アラーム出力		4 ch、リレー（ターミナルブロック）
デジタルズーム		2倍～12倍
音声入力		4 ch、ライン入力 (RCA)
音声出力		1 ch：ライン出力（RCA）、1 ch：HDMI出力（HDMI）
ネットワーク接続		ギガビット　イーサネット（RJ-45）
RS-485		1 ポート(ターミナルブロック)
RS-232		1 ポート（ターミナルブロック）
USB		USB　2.0×1、USB　3.0×1
eSATA		1ポート
記録媒体		SATA　HDD（4台まで搭載可能　最大6TB×4=24TB）、RAID1対応
記録映像取り出し		USBフラッシュメモリ、遠隔監視ソフトウエア ※CD/DVDドライブは搭載していません。
電源出力		ー
一般仕様		
電源		AC100V
消費電力		76W（最大）
使用温度範囲		0℃ ～ +40℃
使用湿度範囲		20% RH ～ 85% RH(結露なきこと)
外形寸法		W430×H88×D413㎜（突起部含まず）
質量		約6.0kg（内蔵HDD1台搭載時）
付属品		クイックガイド、保証書、AC電源コード、SATAケーブル×2、HDD固定用ネジ×8、赤外線リモコン、単4電池×2、光学式マウス、ラックマウント金具、USBフラッシュメモリ

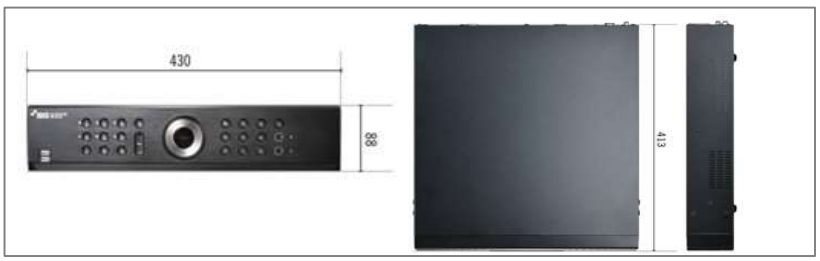

外付けハードディスクユニット
SDRX-EX3000

eSATA RAID 0 RAID 1+0 RAID 5 RoHS

（HDD容量　8/12/16/24TB）

- レコーダーの記録容量拡張用ユニット
  レコーダーに接続して、最大ハードディスク容量を拡張することで、より長時間・高画質の記録が可能になります。
- 記録映像の冗長化を確保
  SATA Port Multiplier、RAID 1+0、5、0に対応。RAID 1+0、5では、万一のハードディスク損傷時に、データ消失を防ぎます。

型式	SDRX-EX3000
搭載ハードディスク	4台(SATA HDD)
インターフェース	eSATA
動作モード	SATA Port Multiplier、RAID1+0、RAID5、RAID0
使用温度範囲	5℃～+45℃
使用湿度範囲	20%～70%RH(結露なきこと)
電源	AC 100 V 50/60 Hz、0.6 A
外形寸法	W 480×H 44×D 346 mm
質量	約6.4 kg（ハードディスク含む）

[適合機種]
- HD-VIレコーダー
  STRE-400/401・STRS-800/801・STRS-1600/1601
- ネットワークレコーダー
  SNRE-400/401・SNRE-800/801・SNRE-1600/1601
  ※他型式に関しましては弊社ホームページをご確認お願い致します。

レコーダー増設用ハードディスク

1TB
SDR-HD1000S　1TB

2TB
SDR-HD2000S　2TB

4TB
SDR-HD4000S　4TB

6TB
SDR-HD6000S　6TB

◆ミラーリング（RAID1）機能とは？

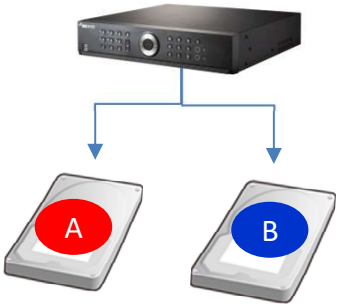

デジタルレコーダーから、
HDDⒶとⒷHDDへ同時に書き込みます。
ⒶとⒷどちらかが故障した場合でも、
録画を継続できます。

※ⒶとⒷのHDDは同じ容量が必要です。

ボックス型カメラ
NC-B630-XDP

1080p　クワッドストリーミング　PoE　microSDカード　デイナイト　モニターアウト　プライバシーマスク　レンズ別売　屋内　RoHS

※レンズは付属していません。

- ３メガピクセル（2048×1536）30Ips配信
- クワッドストリーミング機能
- microSDカード記録（最大128GB）対応
- マイク内蔵、音声入力可能。
- デイナイト機能搭載。

型式	NC-B630-XDP
カメラ部	
撮像素子	1/2.8型CMOS
走査方式	プログレッシブスキャン
有効画素数	2048x1536、約300万画素
最低被写体照度	カラー：0.02 lx（F=1.2）白黒：0.001 lx（F=1.2）
電子シャッター	AUTO、MANUAL（1/7.5～1/10000）スローシャッター(1～1/5、1/7.5、1/15)アンチフリッカーの設定可能
デイナイト機能	あり
プライバシーマスク機能	あり
モニター出力	1Vp-p 75Ω（RCA）設置調整用、NTSC方式準拠
音声入出力	入力：LINE IN マイク内蔵　出力：LINE OUT
音声圧縮方式	G.726、G711 μ-Law
アラーム入出力	入力：1CH TTLレベル NC/NO設定可能 出力：1CH TTLレベル オープンコレクター 30mA（DC5V）
SN比	53dB以上 （AGC OFF時）
ワイドダイナミックレンジ	120dB以上 (WDR使用時)
microSDカード	microSDXC対応、class 6 以上(最大128GB)
ネットワーク部	
インターフェース	10/100/1000M イーサネット（RJ-45）
圧縮方式	H.265、H.264、M-JPEG
画像サイズ	2048x1536、1600x1200、1280x960、800x600、480x360、320x240
画像更新速度	30ips(2048x1536)　クワッドストリーミング
配信制御	128kbps～1Gbps
機能	UPnP機能、ストリーミングサービス機能、FTPアップロード機能、モーション感知機能、音声感知機能、タンパーリング機能、イベント通知機能、MAT機能対応
セキュリティ	パスワード機能、IPフィルタリング、IEEE802.1x、SSL、HTTPS
最大接続数	最大10（ライブ）+1（録画）+1（再生検索）
対応ソフトウェア	ビューワー：iRAS、iNEX、WebGuard、設定ソフトウェア：INIT
一般仕様	
電源電圧	DC12V/PoE（IEEE802.3af、Class3）
消費電力	6W（最大）
使用温度・使用湿度範囲	-10℃～+50℃ （起動時：0℃～55℃）・0%～90%（結露なきこと）
外形寸法・質量	W73×H57×D131㎜ / 約400ｇ
付属品	クイックインストレーションガイド、保証書、カメラマウント（取付ビス2本）、ソフトウェアCD（設定ソフトウェア：INIT）

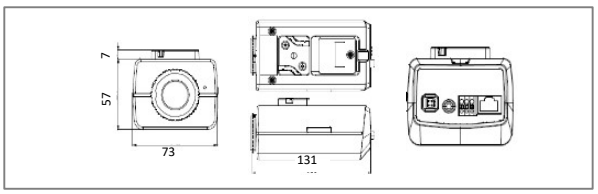

ボックス型カメラ
DC-B3303X

1080p　クワッドストリーミング　PoE　microSDカード　デイナイト　モニターアウト　3年保証　プライバシーマスク　レンズ別売　屋内　RoHS

発売予定

※レンズは付属していません。

- ３メガピクセル（2048×1536）30Ips配信
- クワッドストリーミング機能
- microSDカード記録（最大128GB）対応
- マイク内蔵、音声入力可能。
- デイナイト機能搭載。

型式	DC-B3303X
カメラ部	
撮像素子	1/2.8型CMOS
走査方式	プログレッシブスキャン
有効画素数	2048x1536、約300万画素
最低被写体照度	カラー：0.1 lx（F=1.2）白黒：0.01 lx（F=1.2）
電子シャッター	AUTO、MANUAL（1/30～1/10,000）スローシャッター(1～1/5、1/7.5、1/15)アンチフリッカーの設定可能
デイナイト機能	あり　オートスイッチ付きIRカットフィルター
プライバシーマスク機能	あり（8箇所）
モニター出力	1Vp-p 75Ω（RCA）設置調整用、NTSC方式準拠
音声入出力	入力：LINE IN マイク内蔵　出力：LINE OUT
音声圧縮方式	G. G.726/G.711 μ-Law G.711a-Law ADPCM 16K
アラーム入出力	入力：1CH　出力：1CH
SN比	53.76dB
ワイドダイナミックレンジ	120dB以上
microSDカード	microSD/SDHC/SDXC対応、class6以上（最大128GB）
ネットワーク部	
インターフェース	10/100/1000BASE-T　イーサネット（RJ-45）
圧縮方式	H.265、H.264、M-JPEG
画像サイズ	3M　Model：2048x1536、1600x1200、1280x960、800x600、480x360 2M　Model：1920×1080、1280×720、704×480、640×360、352×240
最大フレームレート	30ips　2048x1536（WDR）
機能	UPnP機能、ストリーミングサービス機能、FTPアップロード機能、モーション感知機能、音声感知機能、タンパーリング機能、イベント通知機能、MAT機能対応
セキュリティ	パスワード機能、IPフィルタリング、IEEE802.1x、SSL、HTTPS
ストリーミング数	4ストリーミング
対応ソフトウェア	ビューワー：iRAS、設定ソフトウェア：INIT
一般仕様	
電源電圧	DC12V/PoE（IEEE802.3af、Class3）準拠
消費電力	6W
使用温度・使用湿度範囲	0℃～+50℃ （0℃以上で起動）・0%～90%（結露なきこと）
外形寸法・質量	W75.6×H61×D129.3㎜ / 約420ｇ
付属品	クイックインストレーションガイド、保証書、カメラマウント、六角レンチ

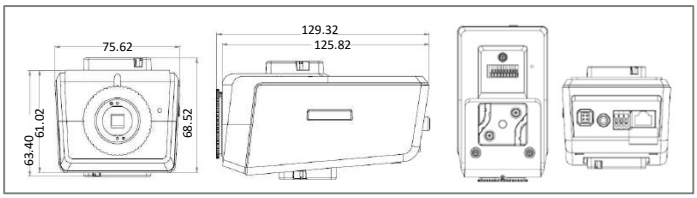

ドーム型カメラ
NC-D620-3MXW

1080p　クワッドストリーミング　PoE　microSDカード　デイナイト　IR　モニターアウト　プライバシーマスク　レンズ一体型　軒下　RoHS

- フルHD（1920×1080）対応
- クワッドストリーミング機能　・IP66（軒下設置可能）
- microSDカード記録（最大128GB）対応
- 電動ズームレンズ搭載・赤外線LED搭載（最大20m）

型式	NC-D620-3MXW
カメラ部	
撮像素子	1/3型CMOS
走査方式	プログレッシブスキャン
有効画素数	約200万画素
最低被写体照度	カラー：0.01 lx（F=1.3）白黒：0 lx（IR LED ON）
電子シャッター	AUTO、MANUAL(1/30～1/10000)、スローシャッター(1～1/5、1/7.5、1/15)アンチフリッカーの設定可能
デイナイト機能	あり
プライバシーマスク機能	あり
モニター出力	1Vp-p 75Ω（ターミナルブロック）設置調整用、NTSC方式準拠
音声入出力	入力：LINE IN　出力：LINE OUT
音声圧縮方式	G.726、G711 μ-Law
アラーム入出力	入力：1CH TTLレベル NC/NO設定可能 出力：1CH TTLレベル オープンコレクター 30mA（DC5V）
SN比	45dB以上 （AGC OFF時）
ワイドダイナミックレンジ	120dB以上
microSDカード	microSDXC対応、class10以上(256GBまで)
IR-LED到達距離	20m(屋外)
レンズ部	
焦点距離	電動レンズ f=3.3～10mm
画角・最大口径比	水平：93.9°～31.8°垂直：50.6°～17.9°/F=1.3
ネットワーク部	
インターフェース	10/100/1000BASE-T(RJ-45)
圧縮方式	H.265、H.264、M-JPEG
画像サイズ	1080p（1920×1080）、720p（1280×720）、4CIF（704×480）、CIF（352×240）
画像更新速度	60ips(1080p)、クワッドストリーミング
配信制御	128kbps～100Mbps
機能	ストリーミングサービス機能、メール通知機能、FTPアップロード機能、モーション感知、タンパーリング機能、システムチェック機能
セキュリティ	パスワード機能、IPフィルタリング、IEEE802.1x、SSL、HTTPS
最大接続数	最大10（ライブ）+1（録画）+1（再生検索）
対応ソフトウェア	ビューワー：iRAS、iNEX、WebGuard、設定ソフトウェア：INIT
一般仕様	
防塵・防水規格	IP66相当
電源電圧・消費電力	DC12V/PoE（IEEE802.3af、Class3）　/7.5W（最大）
使用温度・使用湿度範囲	-10℃～+55℃(起動時：+0℃～+55℃)/0%～90%（結露なきこと）
外形寸法・質量	φ159×H112㎜　/　900g
付属品	クイックインストレーションガイド、保証書、タッピングネジx3、トルクスレンチ、エクストラビデオケーブル、ソフトウェアCD（設定ソフトウェア：INIT）

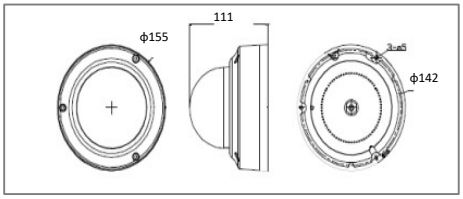

ドーム型カメラ（屋内）
DC-D4233RX

1080p　クワッドストリーミング　PoE　microSDカード　デイナイト　IR　3年保証　プライバシーマスク　レンズ一体型　屋内　RoHS

発売予定

- フルHD（1920×1080）対応
- クワッドストリーミング機能　・マイク内蔵
- microSDカード記録（最大256GB）対応
- 電動ズームレンズ搭載・赤外線LED搭載（最大20m）

型式	DC-D4233RX
カメラ部	
撮像素子	1/2.8型CMOS
走査方式	プログレッシブスキャン
有効画素数	約200万画素
最低被写体照度	カラー：0.1 lx（F=1.4）白黒：0 lx（IR LED ON）
電子シャッター	AUTO、MANUAL(1/30～1/10000)、スローシャッター(1～1/5、1/7.5、1/15)アンチフリッカーの設定可能
デイナイト機能	あり（IRカットフィルター）
プライバシーマスク機能	あり
モニター出力	-
音声入出力	マイク内蔵　+　入力：LINE IN　出力：LINE OUT
音声圧縮方式	G.726、G711
アラーム入出力	入力：1CH　出力：1CH
SN比	45dB以上 （AGC OFF時）
ワイドダイナミックレンジ	120dB以上
microSDカード	microSD/SDHC/SDXC対応、class6以上(256GBまで)
IR-LED到達距離	20m
レンズ部	
焦点距離	電動レンズ f=2.8～12mm
画角・最大口径比	水平：98°～33°垂直：51°～19°
ネットワーク部	
インターフェース	10/100BASE-T(RJ-45)
圧縮方式	H.265、H.264、M-JPEG
画像サイズ	1080p（1920×1080）、720p（1280×720）、4CIF（704×480）、CIF（352×240）
機能	ストリーミングサービス機能、メール通知機能、FTPアップロード機能、モーション感知、タンパーリング機能、システムチェック機能
セキュリティ	パスワード機能、IPフィルタリング、IEEE802.1x、SSL、HTTPS
ストリーミング数	4ストリーミング
対応ソフトウェア	ビューワー：iRAS、設定ソフトウェア：INIT（Ver4.1.12）
一般仕様	
電源電圧・消費電力	DC12V/PoE（IEEE802.3af、Class3） 12V　12.6W　/PoE　11.5W（最大）
使用温度・使用湿度範囲	-10℃～+50℃　/　0%～90%（結露なきこと）
外形寸法・質量	φ122×H103.4㎜　/　370g
付属品	クイックインストレーションガイド、保証書、タッピングネジx2

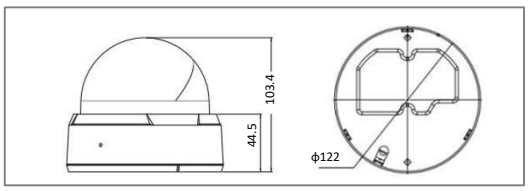

ドーム型カメラ（屋外）
DC-D4233WRX

1080p　クワッドストリーミング　PoE　microSDカード　デイナイト　IR　3年保証　モニターアウト　プライバシーマスク　レンズ一体型　軒下　RoHS

発売予定

- フルHD（1920×1080）対応
- クワッドストリーミング機能　・屋外設置可能（IP67準拠）
- microSDカード記録（最大256GB）対応
- 電動ズームレンズ搭載・赤外線LED搭載（最大30m）

型式	DC-D4233WRX
カメラ部	
撮像素子	1/2.8型CMOS
走査方式	プログレッシブスキャン
有効画素数	約200万画素
最低被写体照度	カラー：0.1 lx（F=1.4）白黒：0 lx（IR LED ON）
電子シャッター	AUTO、MANUAL(1/30～1/10000)、スローシャッター(1～1/5、1/7.5、1/15)アンチフリッカーの設定可能
デイナイト機能	あり（IRカットフィルター）
プライバシーマスク機能	あり
モニター出力	-
音声入出力	入力：LINE IN　出力：LINE OUT
音声圧縮方式	G.726、G711
アラーム入出力	入力：1CH　出力：1CH
SN比	45dB以上（AGC OFF時）
ワイドダイナミックレンジ	120dB以上
microSDカード	microSD/SDHC/SDXC対応、class6以上(256GBまで)
IR-LED到達距離	30m(屋外)
レンズ部	
焦点距離	電動レンズ f=2.8～12mm
画角・最大口径比	水平：98°～33°垂直：51°～19°
ネットワーク部	
インターフェース	10/100/1000BASE-T(RJ-45)
圧縮方式	H.265、H.264、M-JPEG
画像サイズ	1080p（1920×1080）、720p（1280×720）、4CIF（704×480）、CIF（352×240）
画像更新速度	30ips(1080p)、クワッドストリーミング
機能	ストリーミングサービス機能、メール通知機能、FTPアップロード機能、モーション感知、タンパーリング機能、システムチェック機能
セキュリティ	パスワード機能、IPフィルタリング、IEEE802.1x、SSL、HTTPS
ストリーミング数	4ストリーミング
対応ソフトウェア	ビューワー：iRAS、設定ソフトウェア：INIT（Ver4.1.12）
一般仕様	
防塵・防水規格	IP67相当
電源電圧・消費電力	DC12V/PoE（IEEE802.3af、Class3） 12V　12.6W　/PoE　11.5W（最大）
使用温度・使用湿度範囲	-20℃～+55℃　/　0%～90%（結露なきこと）
外形寸法・質量	φ155×H105㎜　/　1000ｇ
付属品	クイックインストレーションガイド、保証書、タッピングネジx3、トルクスレンチ

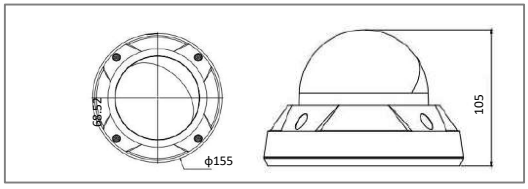

ハウジング一体型IRカメラ
DC-T4233WRX

1080p　クワッドストリーミング　PoE　デイナイト　IR　プライバシーマスク　3年保証　レンズ一体型　屋外　天吊可能　IP66　RoHS

新商品

- フルHD（1920×1080）対応
- クワッドストリーミング機能　・屋外設置可能（IP66準拠）
- microSDカード記録（最大256GB）対応
- 電動ズームレンズ搭載・赤外線LED搭載（最大30m）

型式	DC-T4233WRX
カメラ部	
撮像素子	1/2.8型CMOS
走査方式	プログレッシブスキャン
有効画素数	約200万画素
最低被写体照度	カラー：0.1 lux B/W 0 lux(IR LED ON)
電子シャッター	AUTO、MANUAL(1/30～1/10,000)、アンチフリッカー、スローシャッター(1～1/5、1/7.5、1/15)
デイナイト機能	オートスイッチ付きIRカットフィルター
プライバシーマスク機能	あり(8箇所)
モニター出力	-
音声入出力	ライン-イン/ライン-アウト　1/1
音声圧縮方式	G.726/G.711 μ-Law G.711a-Law ADPCM 16K
アラーム入出力	入力：1ch TTLレベル NC/NO設定可能,4.3V(NC)または0.3V(NO) 出力：1ch TTL NO(最大負荷30mA、最大電圧DC5V)
SN比	45dB以上
ワイドダイナミックレンジ	120dB
マイクロSDカード	マイクロSD/SDHC/SDXCメモリカード（Class 6以上、最大256GB)
IR-LED到達距離	30m
逆光補正	On/Off/HSBLC
レンズ部	
焦点距離	電動バリフォーカルレンズ f=2.8mm～12mm
画角・絞り	水平：98°～33°、垂直：51°～19°　F=1.4～2.8
ネットワーク部	
インターフェース	10BASE-T/100BASE-T(RJ-45)
圧縮方式	H.265、H.264(CBR/VBR選択可能)、M-JPEG
画像サイズ	1920x1080、1280x720、704x480、640x360、352x240
最大フレームレート	30ips:1920x1080(WDR)
機能	UPnP機能、ストリーミングサービス機能、FTPアップロード機能、モーション感知（動き検知）機能、音声感知機能、MAT機能、タンパーリング機能、イベント通知機能
セキュリティ	パスワード機能、IPフィルタリング機能、IEEE802.1x、SSL、HTTPS
ストリーミング数	4ストリーミング
対応ソフトウェア	ビューワー：iRAS　設定ソフトウェア：INIT(Ver.4.1.12)
一般仕様	
防塵・防水規格	IP67相当
電源電圧	DC12V(DCジャック：内径2.5mm/外径5.5mm)/ PoE(IEEE802.3af class 3)準拠
消費電力	PoE供給時：11.1W(最大)、DC12V供給時：14.52W(最大)
使用温度・使用湿度範囲	-20℃～+55°　0°以上で起動　/0%～90%(結露なきこと)
外形寸法・質量	Φ77×D244.1(サンシェード部、突起部除く)　/約840ｇ
付属品	クイックインストレーションガイド、保証書、サンシェードx1、サンシェード取付用ネジ+リングx1、六角レンチx1、タッピングネジx4、コンクリートアンカーx4、防水ブッシングx4、コネクタ保護カバーx1、防水ゴムリングx1

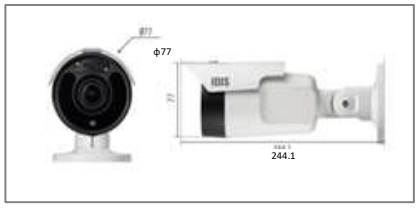

※ポール取付金具
P29

パンチルトズームカメラ
NC-S220-1ZWH

1080p　クワッドストリーミング　PoE　microSDカード　デイナイト　モニターアウト　プライバシーマスク　レンズ一体型　屋外　IP66　RoHS

- フルHD（1920×1080）対応
- 水平エンドレス回転360°　垂直180°
- microSDカード記録対応（32GB）
- 音声入力可能
- デイナイト機能搭載
- ヒーター内蔵

（※PoE給電時はヒーターは動作しません）

型式	NC-S220-1ZWH
カメラ部	
撮像素子	1/2.9型CMOS
走査方式	プログレッシブスキャン
有効画素数	約200万画素
最低被写体照度	0.5 lx(F=1.6、30IRE)
電子シャッター	AUTO、MANUAL(1/30～1/8000)、スローシャッター
デイナイト機能	あり
プライバシーマスク機能	あり
モニター出力	1Vp-p 75Ω(ターミナルブロック)
音声入出力	入力：LINE IN、出力：LINE OUT
アラーム入出力	入力：1CH TTLレベルNC/NO設定可能
	出力：1CH TTLレベルNO(接点容量:AC125V 0.3A、DC30V 1A)
SN比	45dB以上
ワイドダイナミックレンジ	90dB以上
microSDカード	Class6以上、32GBまで
回転台部	
水平・翠帳回転範囲	360°エンドレス　・180°
回転速度	パン：180°/秒、垂直：180°/秒
レンズ部	
ズーム比	光学18倍
焦点距離	f=4.7～84.6㎜
画角	水平：58.5°～4.1°、垂直：33.5°～2.4°
最大口径比	F=1.6
ネットワーク部	
インターフェース	10BASE-T/100BASE-TX(RJ-45)
圧縮方式	H.264(CBR/VBR選択可能)、M-JPEG
画像サイズ	1920x1080(1080p)、1280x720(720p)、720x480(4CIF)、320x240(CIF)
画像更新速度	30ips(1080p)+30ips(4CIF)、クワッドストリーミング
機能	UPnP機能、ストリーミングサービス機能、FTPアップロード機能、モーション感知（動き検知）機能、音声感知機能、MAT機能、タンパーリング機能、イベント通知機能
セキュリティ	パスワード機能、IPフィルタリング機能、IEEE802.1x、SSL、HTTPS
最大接続数	最大10(ライブ)+1(録画)+1(検索)
対応ソフトウェア	ビューワー：RASplus、iRAS、iNEX、WebGuard　設定ソフトウェア：INIT
一般仕様	
防塵・防水規格	IP66相当
電源電圧	DC12V(DCジャック：内径2.5mm/外径5.5mm)/AC24V/PoE(IEEE802.3af class 3)準拠
消費電力	PoE供給時：10W(最大)、DC12V/AC24V供給時：27.5W(最大)
ヒーター	あり(DC12V供給時のみ)
使用温度範囲	-30℃～+50℃　(ヒーター非動作時：-15℃～+50℃)
使用湿度範囲	0%～90%(結露なきこと)
外形寸法・質量	φ200xH200(mm)　・　約2.5kg
付属品	クイックインストレーションガイド、保証書、取付用タッピングネジ、カメラマウント金具、ソフトウェアCD（設定ソフトウェア:INIT）

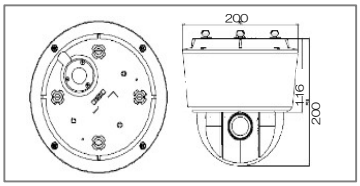

パンチルトズームカメラ
NC-S220-1ZWH-FM

1080p　クワッドストリーミング　PoE　microSDカード　デイナイト　モニターアウト　プライバシーマスク　レンズ一体型　屋内　RoHS

- フルHD（1920×1080）対応
- 水平エンドレス回転360°　垂直180°
- microSDカード記録対応（32GB）
- 音声入力可能
- デイナイト機能搭載
- 天井埋め込みタイプ

型式	NC-S220-1ZWH-FM
カメラ部	
撮像素子	1/2.9型CMOS
走査方式	プログレッシブスキャン
有効画素数	約200万画素
最低被写体照度	0.5 lx(F=1.6、30IRE)
電子シャッター	AUTO、MANUAL(1/30～1/8000)、スローシャッター
デイナイト機能	あり
プライバシーマスク機能	あり
モニター出力	1Vp-p 75Ω(ターミナルブロック)
音声入出力	入力：LINE IN、出力：LINE OUT
アラーム入出力	入力：1CH TTLレベルNC/NO設定可能
	出力：1CH TTLレベルNO(接点容量:AC125V 0.3A、DC30V 1A)
SN比	45dB以上
ワイドダイナミックレンジ	90dB以上
microSDカード	Class6以上、32GBまで
回転台部	
水平・垂直回転範囲	360°エンドレス　・　180°
回転速度	パン：180°/秒、垂直：180°/秒
レンズ部	
ズーム比	光学18倍
焦点距離	f=4.7～84.6㎜
画角	水平：58.5°～4.1°、垂直：33.5°～2.4°
最大口径比	F=1.6
ネットワーク部	
インターフェース	10BASE-T/100BASE-TX(RJ-45)
圧縮方式	H.264(CBR/VBR選択可能)、M-JPEG
画像サイズ	1920x1080(1080p)、1280x720(720p)、720x480(4CIF)、320x240(CIF)
画像更新速度	30ips(1080p)+30ips(4CIF)、クワッドストリーミング
機能	UPnP機能、ストリーミングサービス機能、FTPアップロード機能、モーション感知（動き検知）機能、音声感知機能、MAT機能、タンパーリング機能、イベント通知機能
セキュリティ	パスワード機能、IPフィルタリング機能、IEEE802.1x、SSL、HTTPS
最大接続数	最大10(ライブ)+1(録画)+1(検索)
対応ソフトウェア	ビューワー：RASplus、iRAS、iNEX、WebGuard　設定ソフトウェア：INIT
一般仕様	
電源電圧	DC12V(DCジャック：内径2.5mm/外径5.5mm)/AC24V/PoE(IEEE802.3af class 3)準拠
消費電力	PoE供給時：10W(最大)、DC12V/AC24V供給時：27.5W(最大)
ヒーター	あり(DC12V供給時のみ)
使用温度範囲	-30℃～+50℃　(ヒーター非動作時：-15℃～+50℃)
使用湿度範囲	0%～90%(結露なきこと)
外形寸法	φ226xH225(mm)(突起部を除く)　・　約2.5kg
付属品	クイックインストレーションガイド、保証書、テンプレートラベル、ソフトウェアCD（設定ソフトウェア:INIT）

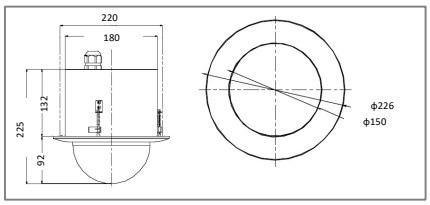

パンチルトズームカメラ（屋外）
DC-S3283WHX

1080p　クワッドストリーミング　PoE　microSDカード　デイナイト　モニターアウト
3年保証　プライバシーマスク　レンズ一体型　屋外　IP66　RoHS

発売予定

- フルHD（1920×1080）対応
- 光学30倍ズーム（f=4.3～129㎜）
- 水平360°エンドレス回転　垂直-10～190°
- microSDカード記録対応（最大128GB）・ヒーター内蔵
- 音声入力可能　・デイナイト機能搭載（IRカットフィルター）

型式	DC-S3283WHX
撮像素子	1/3型CMOS　or　1/2.8CMOS
走査方式	プログレッシブスキャン
有効画素数	約200万画素
最低被写体照度	カラー:0.1 lx(F=1.6、B/W:0.01Lux　F=1.6
デイナイト機能	あり（IRカットフィルター）
プライバシーマスク機能	あり
モニター出力	-
音声入出力	入力：LINE IN、出力：LINE OUT
アラーム入出力	1CH
ワイドダイナミックレンジ	120dB
SDカード録画	micro SD/SDHC/SDXC(最大128GB)
ズーム比	光学30倍
焦点距離	f=4.3～129㎜
画角	水平：64.7°～2.3°、垂直：38.6°～1.4°、対角:72.7°～2.6°
インターフェース	10/100/1000BASE-T（RJ-45）
圧縮方式	H.265　H.264　M-JPEG
画像サイズ	1920x1080、1280x720、720x480、640×360、352×240
画像更新速度	30ips(1080p)
防塵・防水規格	IP67相当　ヒーター
電源電圧	AC24V/PoE(IEEE802.3af class 4)
消費電力	MAX15.2W(最大　ヒーターON)
使用温度範囲	-40℃～+60℃　(起動可能-20℃)
使用湿度範囲	0% ～ 90%(結露なきこと)
外形寸法・質量	φ200xH201(mm)　約2.45kg

コントローラ
INK1100

RoHS

発売予定

- RS-485接続及びネットワーク接続でレコーダーの設定や、各種PTZカメラの設定や操作が可能です。

型式	INK-1100
ネットワーク接続	10/100 Mbps イーサネット
音声入出力	入力：1LINE INまたはマイク、出力：1LINE OUT
イーサネットポート	RJ-45
RS-485PTZシリアルポート	ターミナルブロック
RS-485DVRシリアルポート	ターミナルブロック
USBポート	USB 2.0×2
電源	DC5V、3A
消費電力	10W（最大）
使用温度範囲	-5℃～+40℃
使用湿度範囲	0%～90%RH（結露なきこと）
外形寸法	W377×H 95×D178 mm
質量	1.1kg
付属品	取扱説明書、保証書、ジョイスティックケーブル、電源アダプター、ソフトウェアCD

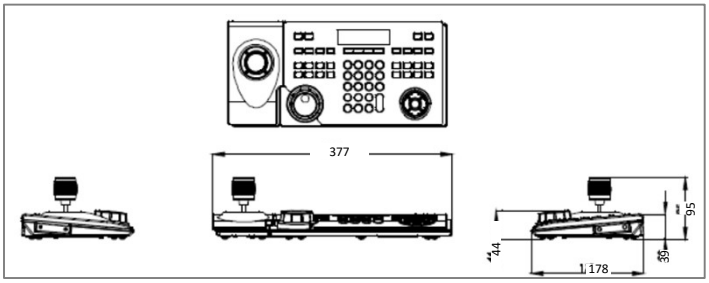

［DC-S3283WHX　屋外壁面設置オプション］

サンシールド
DA-DH1100

型式	DA-DH-1100
材質	アルミニウム
外形寸法	Φ233.9×H158㎜
質量	約450g

壁面取付ブラケット
DA-WM1400

型式	DA-WM1400
材質	アルミニウム
外形寸法	D264 × W116 × H140mm
質量	約1300g

5MP対応　全方位カメラ

DC-Y6513RX

3年保証 | 1080p | クワッドストリーミング | PoE | microSDカード | デイナイト | IR | レンズ一体型 | 屋内 | RoHS

発売予定

- 5MP（2560×2048）対応
- 固定焦点レンズ（f=1.5㎜）超広角レンズ360°
- クワッドストリーミング対応
- microSDカード記録対応（最大128GB）
- 音声入力可能　　・デイナイト機能搭載
- IR　LED（最大15m）・ONVIFサポート

型式	DC-Y6513RX
撮像素子	1/2型CMOS
走査方式	プログレッシブスキャン
有効画素数	約500万画素
最低被写体照度	カラー：0.5Lux@F1.8、B/W：0Lux（IR LED ON）
音声入出力	入力：LINE IN、出力：LINE OUT
アラーム入出力	1CH
ワイドダイナミックレンジ	120dB
SDカード録画	micro SD/SDHC/SDXC（128GB）
焦点距離	f=4.3～129㎜
画角	水平：180°、垂直：180°、対角：180°
インターフェース	10/100/1000BASE-T（RJ-45）
圧縮方式	H.265　H.264　M-JPEG
画像サイズ	2560×2048、640×512
画像更新速度	30ips(1080p) 2560×2048（WDR）
電源電圧	DC12V / PoE（IEEE802.3af、Class3）
消費電力	7.5w
使用温度・湿度範囲	-10℃～+50℃　(起動可能-20℃) 0% ～ 90%(結露なきこと)
外形寸法・質量	Φ122x35.8(mm)　0.285kg

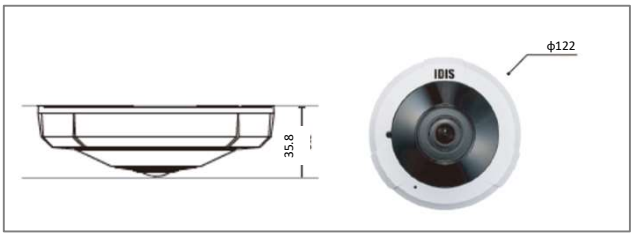

※ご注意
全方位カメラ（DC-Y6513RX）対応レコーダーは、
SNRE-402/802/1602（発売予定品）となります。
その他レコーダーには対応しておりませんので注意下さい。

レコーダー　P26～28

［DC-Y6513RX　参考画像］

カメラ設置エリア全体の監視が可能
歪み補正機能にて多彩な画面表示が可能

単画面

4分割

パノラマ180°×2

メイン+5

■圧縮方式H.265、H.264対応

フルHD画質1980×1080（1080p）を最大30ips/CHの録画が可能です。
H.265対応で、従来方式に比べより長期間の録画保存が可能です。

■スタンドアローン型でパソコン不要

モニターに接続可能です。またLANケーブルを通じて
カメラ音声入出力やPTZ制御ができ、追加の配線が不要です。

■4K/フルHD モニター出力を搭載

モニターのパフォーマンスに対応して高精細な映像を表示できます。
（HDMI端子から 4K(3840x2160)出力時にはVGA端子に出力されません。）

■PoE給電ポート内蔵

スイッチングHUBを内蔵しPoE給電可能なポートからPoEに対応したネットワークカメラに
直接接続ができます。最小限の機器システムでの構築が可能です。

■レコーダー設定画面でネットワークカメラの設定が可能

複数台のネットワークカメラ設定や変更が容易にできます。
遠隔監視ソフトiRASからもネットワークカメラの設定変更が可能です。

■遠隔監視ソフト i RAS対応

Windowsパソコンにインストールする事でIPネットワーク経由で、遠隔地にあるレコーダーの管理
ライブ映像監視、録画映像の検索再生が可能です。
スマートフォン用遠隔監視ソフトRASMobile I、RASMobileで接続可能です。

◆録画日数について
カメラの接続台数、ハードディスク容量、録画設定（解像度、画質、コマ数、録画時間）によって、
大きく変動します。
セルコホームページ　各デジタルレコーダー製品ページに、「HDD記録シミュレーション記録日数算出」という
ツールがございます。このツールで、録画日数を計算することができます。

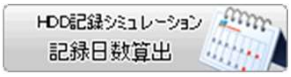

また、HDDの必要容量を求めたい場合は、[HDD記録シミュレーション必要容量算出」にて計算頂けます。

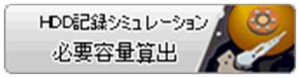

セルコホームページ　URL：www.selco.ne.jp

◆デジタルレコーダーの工場出荷時のネットワーク設定

IPアドレス	192.168.1.129
サブネットマスク	255.255.255.0
デフォルトゲートウェイ	192.168.1.254
DNSサーバ	0.0.0.0

遠隔監視ポート	8200
遠隔監視ポート	8016
遠隔検索ポート	10019
遠隔コールバックポート	8201
遠隔オーディオポート	8116
WebGuardポート	12088

◆時刻設定について
インターネット上のタイムサーバーと通信をして、時刻同期することが可能です。（インターネットに接続できる環境が必要です）
タイムサーバー　IPアドレス（例）
インターネットマルチフィールド時刻情報提供サービスfor　Public　210.173.160.27

[使用上のご注意]
- 誤動作、故障、修理および点検によって、万一録画データ、記録情報等が消失する場合があっても、これによって生じたお客さまの損害等については、弊社は一切その責任を保証致しかねます。
- 重要な録画データ等は必ずお客さまの責任のもとで定期的なバックアップをおこなっていただくようにお願いいたします。
- ハードディスクは消耗劣化する部品です。使用環境によりますが25℃の環境にて通常20,000時間を超えたころより書き込みエラー等が発生しやすくなります。またそれ以上になるとモーターやヘッドの劣化等により寿命にいたる場合があります。ご使用時間が20,000時間未満での定期的な交換メンテナンスをお勧めします。（但しこの時間は目安であり、寿命等を保証するものではありません）

4ch レコーダー SNRE-401

H.265 H.264 4CH eSATA USBバックアップ RoHS PSE

10/20/40/60/80/120

- H.265　H.264対応
- PoE給電ポート内蔵
- カメラ設定操作可能
- HDD容量　最大12TB搭載可能
- 4K/フルHDモニター出力
- 遠隔監視ソフトiRAS対応

型式	SNRE-401	
テレビジョン方式	-	
映像入力	ネットワークカメラ：4 ch	
ループスルー出力	-	
モニター出力	メイン	HDMI： 1 ch（3840X2160、1920×1200、1920×1080、1600×1200、1680×1050） ※3840x2160出力時にはVGAから出力されません。
		VGA： 1 ch（1920×1200、1920×1080、1600×1200、1680×1050）
	スポット	-
映像圧縮方式	H.265, H.264	
最大録画フレーム	120 ips（1920×1080）、120 ips（1280×720） 120 ips（704×480）	
アラーム入力	4 ch　（NC/NO 設定可能、ターミナルブロック）、 ネットワークカメラ　4 ch　（カメラの仕様に依存）	
アラーム出力	1 ch、リレー （NO：　AC 125 V 2 A, DC 30 V 1 A、ターミナルブロック） ネットワークカメラ　4 ch　（カメラの仕様に依存）	
アラームリセット入力	-	
音声入力	ネットワークカメラ　4 ch　（カメラの仕様に依存）	
音声出力	1 ch（ライン出力 、RCA）、1 ch（HDMI）	
双方向音声入出力	遠隔監視ソフト - 各ネットワークカメラ間で 双方向音声入出力可能	
ネットワーク接続 PoE	クライアント	1 ch（ギガビット　イーサネット、RJ-45）
	ネットワークカメラ	Video IN PoE 4 ch （100 M イーサネット、PoE、RJ-45） PoE：4ポート合計48 Wまで ※給電方式はType B（空き線（4, 5, 7, 8）利用。
RS-485	-	
RS-232	1ポート（ターミナルブロック）	
USB	USB 3.0×1、USB 2.0×1	
eSATA	1ポート	
記録媒体	SATA HDD（2台まで搭載可能）、eSATA HDD	
記録映像取り出し	USBフラッシュメモリ、遠隔監視ソフトウェア	
電源出力	-	
一般仕様		
電源	NVR： DC 12 V、PoE：DC 48 V	
消費電力	NVR： 25.2 W、PoE： 52 W	
使用温度範囲	+5℃ ～ +40℃	
使用湿度範囲	20% RH ～ 85% RH(結露なきこと)	
外形寸法	W300×H62×D231（突起部含まず）	
質量	約3.2kg（3TB HDD 2台搭載時）	
付属品	クイックガイド、保証書、ACアダプタ×2（DC 12 V、DC 48 V）、AC電源コード×2、CD ［取扱説明書、遠隔監視ソフトウエア(iRAS)］、赤外線リモコン、USBフラッシュメモリ	

4ch レコーダー SNRE-402

H.265 H.264 4CH RAID 1 eSATA USBバックアップ RoHS PSE

20/40/60/80/120

発売予定

※発売予定品の為、型式変更となる場合もございます。

- H.265　H.264対応
- PoE給電ポート内蔵
- RAID1対応
- HDD容量　最大12TB搭載可能
- 4K/フルHDモニター出力
- 遠隔監視ソフトiRAS対応

型式	SNRE-402	
テレビジョン方式	-	
映像入力	ネットワークカメラ：4 ch	
ループスルー出力	-	
モニター出力	HDMI・VGA	
映像圧縮方式	H.265, H.264	
最大録画フレーム	3840×2160、1920×1200、1920×1080、1680×1050、1600×1200	
録画解像度	最大12MP（ネットワークカメラに依存）	
アラーム入力	4 ch　IPカメラ　4 ch　（カメラの仕様に依存）	
アラーム出力	1 chリレー　IPカメラ　4 ch　（カメラの仕様に依存）	
音声入力	ネットワークカメラ　4 ch　（カメラの仕様に依存）	
音声出力	1 ch（ライン出力、RCA）1 ch（HDMI） IPカメラ4 ch　（カメラの仕様に依存）	
ネットワーク接続 PoE	クライアント	1 ch（ギガビット　イーサネット、RJ-45）
	ネットワークカメラ	Video IN PoE 4 ch（PoE4ポート合計30W）
RS-232	1ポート（ターミナルブロック）	
USB	USB 3.0×1、USB 2.0×1	
eSATA	1ポート	
記録媒体	SATA HDD（2台まで搭載可能）、eSATA HDD	
電源	NVR： DC 12 V、PSE：DC 48 V	
消費電力	NVR： 21.12 W、PSE： 31.2W	
使用温度・湿度範囲	5℃ ～ +40℃　/　20～85%RH（結露なきこと）	
外形寸法・質量	W300 × H62 × D231mm/2.3kg（HDD1台搭載時）	

外形寸法（SNRE-401）

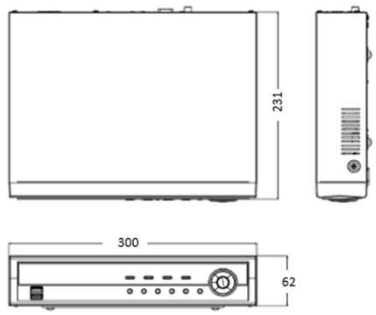

外形寸法（SNRE-402）

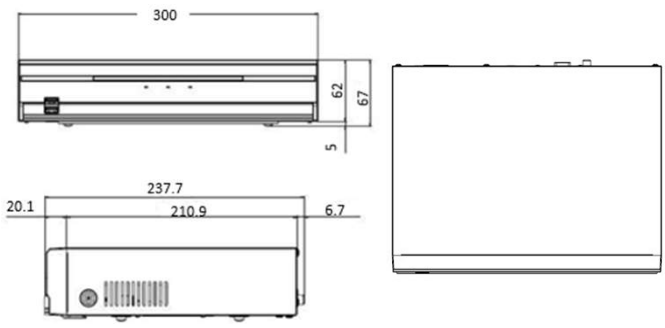

8hレコーダー
SNRE-801
20/40/60/80/120

H.265 H.264 8CH eSATA USBバックアップ RoHS PSE

- H.265　H.264対応
- PoE給電ポート内蔵
- カメラ設定操作可能
- HDD容量　最大12TB搭載可能
- 4K/フルHDモニター出力
- 遠隔監視ソフトiRAS対応

8hレコーダー
SNRE-802
20/40/60/80/120

H.265 H.264 8CH RAID 1 eSATA USBバックアップ RoHS PSE

発売予定

※発売予定品の為、型式変更となる場合もございます。

- H.265　H.264対応
- PoE給電ポート内蔵
- RAID1対応
- HDD容量　最大12TB搭載可能
- 4K/フルHDモニター出力
- 遠隔監視ソフトiRAS対応

型式	SNRE-801	
テレビジョン方式	-	
映像入力	ネットワークカメラ：8 ch	
ループスルー出力	-	
モニター出力	メイン	HDMI： 1 ch（3840X2160、1920×1200、1920×1080、1600×1200、1680×1050） ※3840x2160出力時にはVGAから出力されません。
		VGA： 1 ch（1920×1200、1920×1080、1600×1200、1680×1050）
	スポット	-
映像圧縮方式	H.265、H.264	
最大録画フレーム	120ips（3840×2160）、240ips（1920×1080）、240ips（1280×720）、240ips（704×480）	
アラーム入力	4 ch　（NC/NO 設定可能、ターミナルブロック）、ネットワークカメラ　8 ch　（カメラの仕様に依存）	
アラーム出力	1 ch、リレー （NO：AC 125 V 2 A, DC 30 V 1 A　ターミナルブロック） ネットワークカメラ　8 ch　（カメラの仕様に依存）	
アラームリセット入力	-	
音声入力	ネットワークカメラ　8 ch　（カメラの仕様に依存）	
音声出力	1 ch（ライン出力、RCA）、1 ch（HDMI）	
双方向音声入出力	遠隔監視ソフト - 各ネットワークカメラ間で双方向音声入出力可能	
ネットワーク接続 PoE	クライアント	1 ch （ギガビット　イーサネット、RJ-45）
	ネットワークカメラ	Video IN Ext. 1 ch （ギガビット　イーサネット、RJ-45） Video IN PoE 8 ch （100 M イーサネット、PoE、RJ-45） PoE：8ポート合計48Wまで、1 - 4および5 - 8の合計35Wまで、1ポート最大25.5W ※給電方式はType B [空き線（4, 5, 7, 8）利用]。
RS-485	-	
RS-232	1ポート（ターミナルブロック）	
USB	USB 3.0×1、USB 2.0×1	
eSATA	1ポート	
記録媒体	SATA HDD（2台まで搭載可能）、eSATA HDD	
記録映像取り出し	USBフラッシュメモリ、遠隔監視ソフトウェア	
電源出力	-	
一般仕様		
電源	NVR： DC 12 V、PoE：DC 48 V	
消費電力	NVR： 25.2W、PoE： 52W	
使用温度範囲	+5℃ ～ +40℃	
使用湿度範囲	20% RH ～ 85% RH(結露なきこと)	
外形寸法	W300×H62×D231（突起部含まず）	
質量	約3.2kg（3TB HDD 2台搭載時）	
付属品	クイックガイド、保証書、ACアダプタ×2（DC12V、DC 48V）、AC電源コード×2、CD ［取扱説明書、遠隔監視ソフトウエア(iRAS)］、赤外線リモコン、USBフラッシュメモリ	

型式	SNRE-802	
テレビジョン方式	-	
映像入力	ネットワークカメラ：8 ch	
ループスルー出力	-	
モニター出力	HDMI・VGA	
映像圧縮方式	H.265, H.264	
最大録画フレーム	3840×2160、1920×1200、1920×1080、1680×1050、1600×1200	
録画解像度	最大12MP（ネットワークカメラに依存）	
アラーム入力	4 ch　IPカメラ　8 ch　（カメラの仕様に依存）	
アラーム出力	1 chリレー　IPカメラ　8 ch　（カメラの仕様に依存）	
音声入力	ネットワークカメラ　8 ch　（カメラの仕様に依存）	
音声出力	1 ch（ライン出力、RCA）1 ch（HDMI） IPカメラ8 ch　（カメラの仕様に依存）	
ネットワーク接続 PoE	クライアント	1 ch（ギガビット　イーサネット、RJ-45）
	ネットワークカメラ	Video IN PoE 8 ch（PoE8ポート合計50W）
RS-232	1ポート（ターミナルブロック）	
USB	USB 3.0×1、USB 2.0×1	
eSATA	1ポート	
記録媒体	SATA HDD（2台まで搭載可能）、eSATA HDD	
電源	NVR： DC 12 V、PSE：DC 48 V	
消費電力	NVR： 21.12 W、PSE： 31.2W	
使用温度・湿度範囲	5℃ ～ +40℃　/　20～85%RH（結露なきこと）	
外形寸法・質量	W300 × H62 × D231mm/2.3kg（HDD1台搭載時）	

外形寸法（SNRE-801）

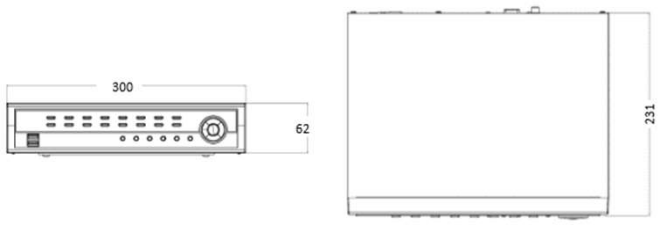

外形寸法（SNRE-802）

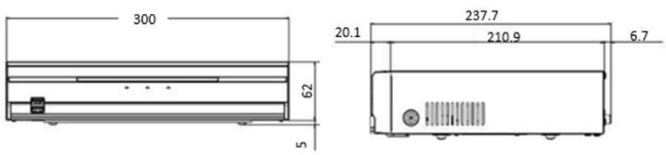

16chレコーダー SNRE-1600

H.264 16CH eSATA USBバックアップ RoHS PSE

20/40/60/80/120

- H.264対応
- PoE給電ポート内蔵
- カメラ設定操作可能
- HDD容量　最大12TB搭載可能
- フルHDモニター出力
- 遠隔監視ソフトiRAS対応

型式	SNRE-1600	
テレビジョン方式	-	
映像入力	ネットワークカメラ：16 ch	
ループスルー出力	-	
モニター出力	メイン	HDMI： 1 ch （1920×1200、1920×1080、1600×1200、1680×1050）
		VGA： 1 ch （1920×1200、1920×1080、1600×1200、1680×1050）
	スポット	-
映像圧縮方式	H.264	
最大録画フレーム	480 ips（1920×1080）、480 ips（1280×720）、480 ips（704×480）	
アラーム入力	4 ch　(NC/NO 設定可能、ターミナルブロック）、ネットワークカメラ　16 ch　（カメラの仕様に依存）	
アラーム出力	1 ch、リレー（NO：　AC 125 V 2 A, DC 30 V 1 A、ターミナルブロック） ネットワークカメラ　16 ch　（カメラの仕様に依存）	
アラームリセット入力	-	
音声入力	ネットワークカメラ　16 ch　（カメラの仕様に依存）	
音声出力	1 ch（ライン出力、RCA）、1 ch（HDMI）	
双方向音声入出力	遠隔監視ソフト - 各ネットワークカメラ　間で双方向音声入出力可能	
ネットワーク接続 PoE	クライアント	1 ch （ギガビット　イーサネット、RJ-45）
	ネットワークカメラ	Video IN Ext. 1 ch （ギガビット　イーサネット、RJ-45） Video IN PoE 8 ch （100 M イーサネット、PoE、RJ-45） PoE：8ポート合計48Wまで 1 - 4および5 - 8の合計35Wまで、1ポート最大25.5W ※給電方式はType B [空き線（4, 5, 7, 8）利用]。 ※9台以上のカメラを使用する場合は、Video IN Ext. ポートにPoEハブなどを接続して、カメラを接続してください。
RS-485	-	
RS-232	1ポート（ターミナルブロック）	
USB	USB 3.0×1、USB 2.0×1	
eSATA	1ポート	
記録媒体	SATA HDD（2台まで搭載可能）、eSATA HDD	
記録映像取り出し	USBフラッシュメモリ、遠隔監視ソフトウェア	
電源出力	-	
一般仕様		
電源	NVR： DC 12 V、PoE：DC 48 V	
消費電力	NVR： 25.2 W、PoE： 52 W	
使用温度範囲	+5℃ ～ +40℃	
使用湿度範囲	20% RH ～ 85% RH(結露なきこと)	
外形寸法	W300×H62×D231（突起部含まず）	
質量	約3.2kg（3TB HDD 2台搭載時）	
付属品	クイックガイド、保証書、ACアダプタ×2（DC12V、DC 48V）、AC電源コード×2、CD ［取扱説明書、遠隔監視ソフトウエア(iRAS)］、赤外線リモコン、USBフラッシュメモリ	

16chレコーダー SNRE-1602

H.265 H.264 16CH RAID 1 eSATA USBバックアップ RoHS PSE

20/40/60/80/120

発売予定

※発売予定品の為、型式変更となる場合もございます。

- H.265　H.264対応
- PoE給電ポート内蔵
- RAID1対応
- HDD容量　最大12TB搭載可能
- 4K/フルHDモニター出力
- 遠隔監視ソフトiRAS対応

型式	SNRE-1602	
テレビジョン方式	-	
映像入力	ネットワークカメラ：16 ch	
ループスルー出力	-	
モニター出力	HDMI・VGA	
映像圧縮方式	H.265, H.264	
最大録画フレーム	3840×2160、1920×1200、1920×1080、1680×1050、1600×1200	
録画解像度	最大12MP（ネットワークカメラに依存）	
アラーム入力	4 ch　、IPカメラ16ch　（カメラの仕様に依存）	
アラーム出力	1 chリレー、　IPカメラ16 ch　（カメラの仕様に依存）	
音声入力	ネットワークカメラ　16 ch　（カメラの仕様に依存）	
音声出力	1 ch（ライン出力、RCA）1 ch（HDMI） IPカメラ16 ch　（カメラの仕様に依存）	
ネットワーク接続 PoE	クライアント	1 ch（ギガビット　イーサネット、RJ-45）
	ネットワークカメラ	Video IN PoE 8 ch（PoE8ポート合計50W）
RS-232	1ポート（ターミナルブロック）	
USB	USB 3.0×1、USB 2.0×1	
eSATA	1ポート	
記録媒体	SATA HDD（2台まで搭載可能）、eSATA HDD	
電源	NVR： DC 12 V、PSE：DC 48 V	
消費電力	NVR： 21.1 W、PSE： 52.8W	
使用温度・湿度範囲	5℃ ～ +40℃　/　20~85%RH（結露なきこと）	
外形寸法・質量	W300 × H62 × D231mm/2.3kg（HDD1台搭載時）	

外形寸法（SNRE-1600）

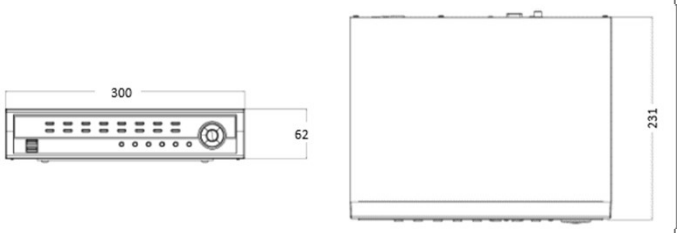

外形寸法（SNRE-1602）

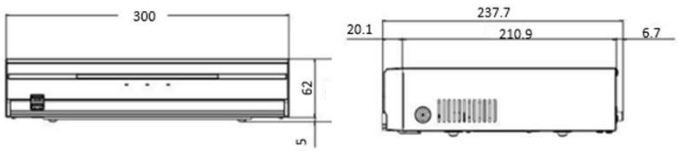

ネットワークレコーダー

H.265対応・4K解像度・PoE給電ポート内蔵

32hレコーダー
SNRE-3200

H.265 H.264 32CH RAID 1 eSATA USB バックアップ RoHS PSE

発売予定

※発売予定品の為、型式変更となる場合もございます。

外形寸法（SNRE-3200）

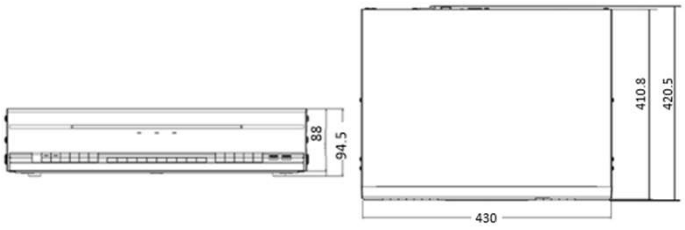

- H.265　H.264対応　・HDD容量　最大48TB搭載可能
- PoE給電ポート内蔵　・4K/フルHDモニター出力
- RAID１対応　・遠隔監視ソフトiRAS対応　・eSATA4ポート搭載

型式	SNRE-3200	
テレビジョン方式	-	
映像入力	ネットワークカメラ：32 ch	
ループスルー出力	-	
モニター出力	メイン	HDMI：１ch（3840X2160、1920×1200、1920×1080、1600×1200、1680×1050） ※3840x2160出力時にはVGAから出力されません。
		VGA：１ch（1920×1200、1920×1080、1600×1200、1680×1050）
	スポット	-
映像圧縮方式	H.265、H.264	
パフォーマンス	16chフル同時再生　：4ch　4K再生	
録画解像度	最大12MP（ネットワークカメラに依存）	
アラーム入力	4 ch　（NC/NO 設定可能、ターミナルブロック）、 ネットワークカメラ　32 ch　（カメラの仕様に依存）	
アラーム出力	1 ch、リレー（NO：AC 125 V 2 A, DC 30 V 1 A　ターミナルブロック） ネットワークカメラ　32 ch　（カメラの仕様に依存）	
アラームリセット入力	1ポート　ターミナルブロック	
音声入力	NVR1ch（RCA）ネットワークカメラ　32 ch　（カメラの仕様に依存）	
音声出力	NVR1 ch（RCA）1 ch（HDMI） ネットワークカメラ　32 ch　（カメラの仕様に依存）	
双方向音声入出力	遠隔監視ソフト - 各カメラ間で双方向音声入出力可能	
ネットワーク接続 PoE	クライアント	1 ch （ギガビット　イーサネット、RJ-45）
	ネットワーク カメラ	Video IN Ext. 1 ch （ギガビット　イーサネット、RJ-45） Video IN PoE 16 ch （ギガビット　イーサネット、PoE、RJ-45） PoE：16ポート合計120W ※16台以上のカメラを使用する場合、別途PoEHUB必要。
RS-485	1ポート（ターミナルブロック）	
RS-232	1ポート（ターミナルブロック）	
USB	USB 3.0×1、USB 2.0×1	
eSATA	4ポート	
記録媒体	SATA HDD（6台まで搭載可能）、eSATA HDD	
記録映像取り出し	USBフラッシュメモリ、遠隔監視ソフトウェア	
電源出力	-	
一般仕様		
電源	AC100V-240、50/60Hz　3.0-1.5A	
消費電力	最大200W	
使用温度範囲	5℃ ～ +40℃	
使用湿度範囲	20% RH ～ 85% RH(結露なきこと)	
外形寸法	W430×H88×D410.8（突起部含まず）	
質量	約6.0kg（HDD 1台搭載時）	
付属品	クイックガイド、保証書、AC電源コード×2、 赤外線リモコン、USBフラッシュメモリ、USBマウス	

ネットワークカメラ　オプション

PoEインジェクタ
SPU-N100

1CH RoHS

- １CH用。
  最大30Wまで給電可能です。
- 最大ケーブル長100m

型式	SPU-N100
入力電源電圧	AC100V　50/60 Hz
消費電力	待機状態:2W全負荷状態:7.6W
最大出力電力	IEEE802.3af/at準拠　(Max.30W)
データ転送速度	10/100/1000 Mbps
最大ケーブル長	100 m　※カテゴリ5e以上のUTP（より対線）線使用
動作温度/動作湿度	0℃～+40℃/10～90%
外形寸法・質量	W68 x H38 x D138mm・　240g
付属品	取扱説明書、保証書、電源コード

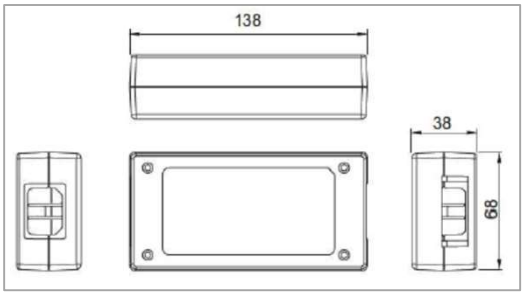

ポール取付金具
SOM-1020

屋外 RoHS

- ポール取付可能、ステンバンドでポールに固定します。
（ステンバンドはご準備下さい）

※適合カメラ（ネットワークカメラ）：DC-T4233WRX

型式	SOM-1020
材質	ステンレス
適合ポール径・最大積載質量	φ60mm～φ280mm　・　6kg
外形寸法・質量	W130×H130×D50mm（突起部含まず）　・　450g

特殊な環境化での設置が可能な、各種産業用カメラを順次発売予定です。
設置環境に応じた監視カメラをご提案させて頂きます。お気軽にお問合せください。

超望遠

4K対応　超望遠ネットワークカメラ

超望遠レンズ搭載　4K対応のPTZカメラ。
カメラ1台にて広範囲の監視サポートが可能です。
敷地の広い工場や、河川の確認などの監視に最適です。

4K対応PTZカメラ
DC-S3883HRX

- 解像度：4K(3840×2160）で録画可能
- オートフォーカス光学ズームレンズ　6.5mm～202mm
- ONVIFサポート
- IR LED搭載　最大200mの照射距離を実現
- ヒーター内蔵
- ジャイロセンサー付き電子画像安定化

4K　30倍ズームで、通常では確認ができない対象物も鮮明に撮影可能です。

耐腐食

耐腐食ネットワークカメラ

高い耐腐食性をもつ監視カメラは食品工場などの衛生面の
厳しい環境での設置にも適しています。

- 防塵・防水・防滴対応カメラ
- 使用温度-40°～７０℃対応
- フルHD（1920×1080）
- ONVIFサポート

耐腐食ドーム型カメラ
HLZ-1XKDS

耐腐食ハウジング一体型カメラ
HLZ-6FKDS

防爆

防爆ネットワークカメラ

人の立ち入りが制限されるような危険場所においての
映像記録が可能です。

- Ex d ⅡC T6 Gb
  可燃性ガス蒸気場所（ガス蒸気危険場所）ゾーン1、ゾーン2使用可能
- Ext ⅢC T85°　CDb
  可燃性粉塵場所（爆発性粉塵場所）ゾーン21、ゾーン22使用可能
- 表面耐熱温度85°
- f=2.8-12mmズームレンズ搭載
- 使用環境温度-40℃～70℃

防爆カメラ
HLZ-61KDS

※発売予定品の為、型式仕様等変更となる場合もございます。

遠隔監視ソフト

パソコンやスマートフォンなど各種端末で、遠隔地から映像の確認が可能です。

遠隔監視ソフトウェア iRAS

遠隔地デジタルレコーダーを遠隔管理、監視及び検索するための総合ソフトウエア

※弊社ホームページよりダウンロード可能です

■複数台同時接続／多彩な表示

1台の端末あたり、ライブと再生それぞれ256台のデバイスに同時接続可能です。
最大64画面同時表示が可能。フル画面表示、各種分割表示、フルスクリーン表示等も選択できます。
ウィンドウ表示で複数ディスプレイに画面表示可能です。

■パンチルトズームカメラ操作

パンチルトズームカメラのパン、チルト、ズーム操作のほか設定やメニュー変更等が可能です。
マウスのドラッグでパン・チルトやズーム等操作が可能です。

※パンチルトズームカメラのコントロールについては、機種・設定によって内容が異なることがあります。

■マップ機能

マップにカメラやアラーム機器等を表示し、位置関係が把握できます。
イベントの発生に連動してアイコンを点滅させたり、画面をポップアップさせたりすることが可能です。

■音声双方向機能

カメラ付近に設置したマイクの音声を端末で再生したり、端末のマイクから遠隔地にスピーカーで話しかけることができます。

■レコーダーやネットワークカメラの本体設定が可能

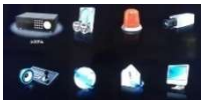

録画内容やスケジュール、モーション感知エリア範囲変更等の設定を遠隔地から行うことができます。柔軟な運用を可能にします。

■外部アラーム機器のON/OFF

レコーダーや、ネットワークカメラに接続された外部アラーム機器をON/OFFすることができます。
遠隔地からサイレンを鳴らしたり、フラッシュライトを点灯させたりすることができます。

［機能一覧］

拠点登録／接続	最大1024デバイスを登録／自動巡回接続機能／ユーザーごとの権限管理・パスワード設定
遠隔監視・遠隔再生	カメラのライブ映像や再生映像を表示可能／最大64分割スクリーン×4でカメラ映像をタブ表示、ウィンドウ表示またはフルスクリーン表示／複数ディスプレイ表示
記録映像検索／再生	日時指定検索／カレンダー検索／イベントログ検索／録画テーブル検索／モーション検索／オブジェクト検索／通常再生／早送り再生／早戻し再生／コマ送り／コマ戻し／最初の映像表示／最後の映像表示／記録音声の再生
遠隔設定	録画設定、カメラ設定、イベント設定などデバイスの各種設定
パンチルトズームカメラ操作	パン・チルト・ズーム／オートパン／パターン／設定メニュー調整／プリセットポジション設定・移動／アイリス調整／フォーカス調整／マウスコントロール対応　※機種・設定によって内容が異なることがあります。
アラーム出力コントロール	ON/OFF切替／ON/OFF状態表示
イベント通知	モーション（動体）感知・アラームイン・ビデオロス・テキストイン発生時の通知／イベント発生時の警告音発生（発生音は任意のWAV形式ファイルを指定可能）／当該デジタルレコーダー非接続時にも通知可能
マップ機能	アイコン配置／イベント連動ポップアップ・アイコン点滅
音声双方向通信	ライブ映像監視でのマイク音声受信／送信
記録映像のPCへの保存	セルフプレイヤー（EXE）形式／AVI形式／開始点ー終了点指定／日時・カメラチャンネル指定／パスワード設定／ライブ映像の緊急録画（PCへの保存）
その他	FENサービスによる接続（固定IPアドレス不要の接続サービス）／カラー調整／画像処理／デバイス状態表示／デバイスイベントログ・システムログ表示／デバイスファームウェアアップグレード

［端末環境（推奨）］

OS： Microsoft Windows 7、Windows 8、Windows 10（4.0.0以降）
CPU： Intel Core i5-3570K 3.3GHz以上
RAM： 4GB以上
VGA： ATI Radeon HD7700またはNVIDIA GeForce GTX650以上1280×1024、32bpp以上）、マルチモニター
LAN： 10/100Mbps Ethernet以上

［ネットワーク環境（レコーダー側およびネットワークカメラ側）］

•インターネット回線を利用する場合、光回線（推奨）、ADSL、CATVインターネット等の常時接続インターネット環境が必要です。
•インターネット接続業者（プロバイダ）による固定IPアドレスの取得（推奨）またはFENやダイナミックDNSサービスへの登録が必要となる場合があります。
（社内LAN、VPN等のローカルネットワークの場合は不要です）
•インターネットを経由して接続する場合、ルーター等のポートフォワーディング（ポート転送）機能により、レコーダーやネットワークカメラにインターネット側からアクセスできる環境を構築する必要があります。
•ネットワーク環境、端末環境（ファイヤーウォール、ウイルス対策ソフト、アクセス制限機能）によっては、レコーダーやネットワークカメラにアクセスできない場合があります。設置拠点のネットワーク管理者に事前にご相談ください。

遠隔監視ソフトウェア
RAS Mobile

Android搭載端末用

遠隔監視ソフトウェア
RAS Mobile I

iOS搭載端末用

■ネットワークに接続された遠隔地のレコーダーやネットワークカメラの映像を表示できます。
■複数のレコーダーやネットワークカメラを登録することができます（同時接続はできません）。
■FENを使用すると、レコーダーやネットワークカメラを、IPアドレスを使用せずに、簡単な名前で接続したり、端末側でLANとWANをシームレスに利用可能です。
■ライブ映像監視が可能です。
■記録映像検索（イベント検索・カレンダー検索）・再生が可能です。
■任意のカメラチャンネルを選択して、表示することができます。
■単画面、4分割、9分割、16分割での監視が可能です。
■パンチルトズームカメラの制御が可能です。
■音声の双方向通信が可能です。
■レコーダーやネットワークカメラに接続された、外部アラーム機器（サイレン、フラッシュライト等）のON/OFFを制御することが可能です。

※ご注意：映像データによる通信を行う際に、大量のパケットが送受信されます。ご使用の際にはパケット定額サービスへのご加入をお勧めします。

ブラウザ遠隔監視機能
WebGuard

■Internet Explorerを使用して、レコーダーやネットワークカメラの映像を監視・検索が可能です。

- IPネットワークを経由して、レコーダーやネットワークカメラのライブ映像監視、記録映像検索・再生、設定が可能です。
- 専用遠隔監視ソフトのインストールは不要です。（※ActiveXコントロールが使用されます。）
- フル画面表示、各種分割表示、フルスクリーン表示で、用途にあった表示形式を選択できます。
- パンチルトズームカメラのコントロールやアラーム出力のON/OFF制御も可能です。
- 記録映像の日時を指定しての検索や、カレンダーからの検索、イベントリストからの検索が可能です。

※機能は接続した機器により異なります。
※WebGuardはMicrosoft Internet Explorerのみに対応しており、その他のブラウザには対応しておりません。

［システム構成］

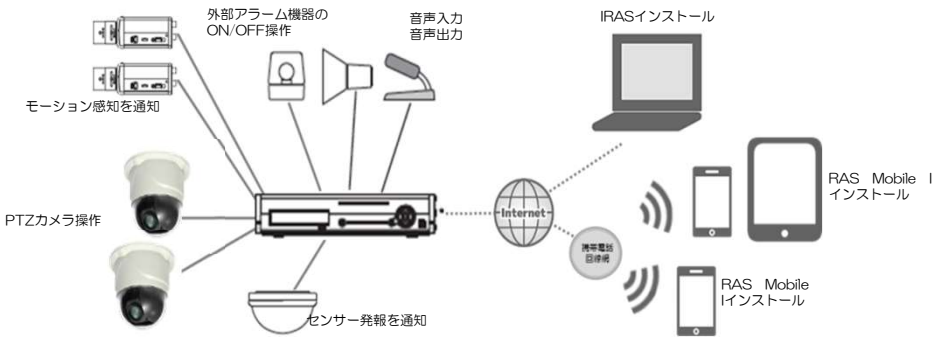

壁付けドームハウジング

屋外 IP66 RoHS

SODH-4010

SODH-4010EG（重塩害対応）

- 各種屋内カメラ収納可能（各カメラ取付金具が別途必要です。）
- サンシェード装備で、直射日光による内部温度上昇を防ぎます。
- 耐低温プラスチック採用で、-30℃の寒冷期でも使用可能です。
- IP66対応

型式	SODH-4010	SODH-4010EG
材質	アルミニウム、ABS、PC	
使用場所	屋内/屋外	
保護等級	IP66相当	
使用温度範囲	−30℃～+40℃	
使用湿度範囲	20%～80%RH（結露なきこと）	
外形寸法	W295 × H363 × D454 mm	
質量	約3.5kg	
塗装	アイボリー色	膜厚100μm(重塩害対応)
付属品	六角ボルト×4、平ワッシャー×4、スプリングワッシャー×4、スポンジ×1、六角レンチ×2	

天吊りドームハウジング

屋外 IP64 RoHS

SODH-4100

SODH-4100EG（重塩害対応）

- 各種屋内カメラ収納可能（各カメラ取付金具が別途必要です。）
- サンシェード装備で、直射日光による内部温度上昇を防ぎます。
- 耐低温プラスチック採用で、-30℃の寒冷期でも使用可能です。
- IP64対応

型式	SODH-4100	SODH-4100EG
材質	アルミニウム、ABS、PC	
使用場所	屋内/屋外	
保護等級	IP64準拠	
使用温度範囲	−30℃～+40℃	
使用湿度範囲	20%～80%RH（結露なきこと）	
外形寸法	φ294.4 × H477.6mm	
質量	約3kg	
塗装	アイボリー色	膜厚100μm(重塩害対応)
付属品	天井固定用ネジ×3、平ワッシャー×3、スプリングワッシャー×3、スポンジ×1	

ファン・ヒーターユニット内蔵 壁付けドームハウジング

屋外 IP66 RoHS PSE

SODH-4010HBB

SODH-4010EG-HBB（重塩害対応）

- 内蔵のファン・ヒーターユニットにより、ハウジング内部を適切な温度に保ちより安定したカメラの運用が可能となります。

型式	SODH-4010HBB	SODH-4010EG-HBB
ファン・ヒーター仕様		
ファン	作動温度　ON 40℃ / OFF 30℃　サーモスタットによる自動制御	
ヒーター	作動温度　ON 4℃ / OFF 15℃　サーモスタットによる自動制御	
一般仕様		
定格電源	AC100V 50/60Hz	
定格消費電力	15W（最大）	
使用温度範囲	-25℃～+40℃	
使用湿度範囲	20%～80%RH（結露なきこと）	
材質	アルミニウム、ABS、PC	
使用場所	屋内/屋外	
保護等級	IP66相当	
外形寸法	W295 × H363 × D454 mm	
質量	約3.7kg	
塗装	アイボリー色	膜厚100μm(重塩害対応)
付属品	六角ボルト×4、平ワッシャー×4、スプリングワッシャー×4、スポンジ×1、六角レンチ×2	

ファン・ヒーターユニット内蔵 天吊りドームハウジング

屋外 IP64 RoHS PSE

SODH-4100HBB

SODH-4100EG-HBB（重塩害対応）

- 内蔵のファン・ヒーターユニットにより、ハウジング内部を適切な温度に保ちより安定したカメラの運用が可能となります。

型式	SODH-4100HBB	SODH-4100EG-HBB
ファン・ヒーター仕様		
ファン	作動温度　ON 40℃ / OFF 30℃　サーモスタットによる自動制御	
ヒーター	作動温度　ON 4℃ / OFF 15℃　サーモスタットによる自動制御	
一般仕様		
定格電源	AC100V 50/60Hz	
定格消費電力	15W（最大）	
使用温度範囲	-25℃～+40℃	
使用湿度範囲	20%～80%RH（結露なきこと）	
材質	アルミニウム、ABS、PC	
使用場所	屋内/屋外	
保護等級	IP64相当	
外形寸法	Φ294.4×H477.6mm	
質量	約3.2kg	
塗装	アイボリー色	膜厚100μm(重塩害対応)
付属品	天井固定要ネジ×3、平ワッシャー×3、スプリングワッシャー×3、スポンジ×1、六角レンチ×2	

壁付けPoEドームハウジング

屋外 IP66 PoE RoHS

SODH-N4010HB

SODH-N4010HB-EG（重塩害対応）

カメラと内蔵ファンヒーターに
PoE給電可能

- スモークカバー採用で監視方向が分かりにくく、カメラを意識させません。
- 耐低温プラスチック採用で-25℃の低温環境でも使用可能です。
（収納するカメラ・レンズ等の使用温度範囲内でご使用ください）
- ポール取付などのオプションにて、様々な設置環境に取付可能です。

型式	SODH-N4010HB	SODH-N4010HB-EG
ファン・ヒーター仕様		
ファン	作動温度 ON 約40℃ /OFF 約30℃、ON 約4℃ /OFF 約15℃ （温度センサーによる自動制御）	
ヒーター	作動温度 ON 約4℃ /OFF 約15℃ （温度センサーによる自動制御）	
PoE		
入力電圧	DC57V（最大） PoE給電装置もしくはPoEインジェクタ（SPU-N100）を使用	
データ転送速度、方式	100Mbps（MAX）、Full Duplex	
データ入力	IEEE802.3af/at	
データ出力	独自仕様（常にON）	
カメラ供給可能電力	最大8W（IEEE802.3af Class3時） 最大19W（IEEE802.3at Class4 Layer2時）（*1）/PoEインジェクタ（SPU-N100）使用時	
一般仕様		
定格消費電力	コントローラー基板：約6W（最大）+接続するネットワークカメラ消費電力	
使用温度範囲	-25℃～+40℃	
使用湿度範囲	20%～80%RH（結露なきこと）	
材質	アルミニウム、ABS、PC	
使用場所	屋内/屋外	
保護等級	IP66相当	
外形寸法	W295 × H363 × D454 mm	
質量	約3.7kg	
塗装	アイボリー色	膜厚100μm(重塩害対応)
付属品	取扱説明書、保証書、平ワッシャー×4、六角ボルト×4、スプリングワッシャー×4、スポンジ×1、六角レンチ×2	

天吊りPoEドームハウジング

屋外 IP64 PoE RoHS

SODH-N4100HB

SODH-N4100HB-EG（重塩害対応）

カメラと内蔵ファンヒーターに
PoE給電可能

- スモークカバー採用で監視方向が分かりにくく、カメラを意識させません。
- 耐低温プラスチック採用で-25℃の低温環境でも使用可能です。
（収納するカメラ・レンズ等の使用温度範囲内でご使用ください）

型式	SODH-N4100HB	SODH-N4100HB-EG
ファン・ヒーター仕様		
ファン	作動温度 ON 約40℃ /OFF 約30℃、ON 約4℃ /OFF 約15℃ （温度センサーによる自動制御）	
ヒーター	作動温度 ON 約4℃ /OFF 約15℃ （温度センサーによる自動制御）	
PoE		
入力電圧	DC57V（最大） PoE給電装置もしくはPoEインジェクタ（SPU-N100）を使用	
データ転送速度、方式	100Mbps（MAX）、Full Duplex	
データ入力	IEEE802.3af/at	
データ出力	独自仕様（常にON）	
カメラ供給可能電力	最大8W（IEEE802.3af Class3時） 最大19W（IEEE802.3at Class4 Layer2時）（*1）/PoEインジェクタ（SPU-N100）使用時	
一般仕様		
定格消費電力	コントローラー基板：約6W（最大）+接続するネットワークカメラ消費電力	
使用温度範囲	-25℃～+40℃	
使用湿度範囲	20%～80%RH（結露なきこと）	
材質	アルミニウム、ABS、PC	
使用場所	屋内/屋外	
保護等級	IP64準拠	
外形寸法	φ294.4×H477.6mm	
質量	約3.2kg	
塗装	アイボリー色	膜厚100μm(重塩害対応)
付属品	取扱説明書、保証書、天井固定用ネジ×3、平ワッシャー×3、スプリングワッシャー×3、スポンジ×1、六角レンチ×2	

［ご注意］
- 消費電力が最大8W以内のネットワークカメラを動作させる場合、IEEE802.3af対応PoE給電装置で適合可能です。
- 消費電力が最大8Wを超えるネットワークカメラを動作させるには、接続するPoE給電装置（IEEE802.3at Class 4 Layer2 対応）で強制的にClass 4 Layer2給電モードで給電するか、オプションのPoEインジェクタ SPU-N100 が必要です。
- 消費電力が最大19Wを超えるネットワークカメラは適合できません。

外形寸法（SODH-4010シリーズ共通）

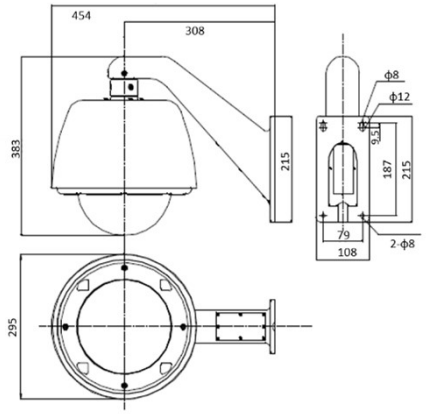

外形寸法（SODH-4100シリーズ共通）

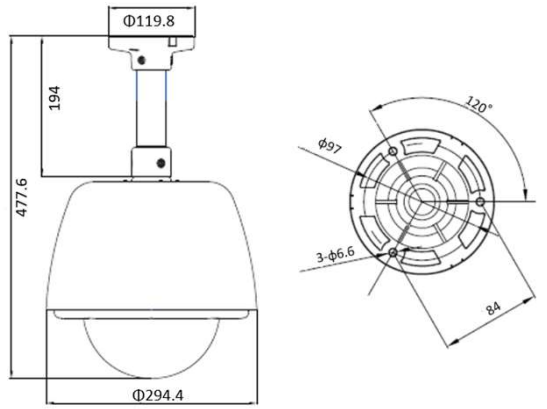

ドームハウジング用オプション

カメラ型式	取付金具	SODH-N4010HB 対応	SODH-N4010HB 対応
		8W	19W
パナソニック			
BB-SC382	SODH-PA202	×	○
BB-SC384B	SODH-PA202	×	○
BB-ST162A	SODH-PA162	○	○
BB-ST165A	SODH-PA162	○	○
BB-SW172A	SODH-PA162	○	○
BB-SW174WA	SODH-PA162	○	○
BB-SW175A	SODH-PA162	○	○
WV-SC385	SODH-PA202	×	○
WV-SFN310J	SODH-SESDC-2	○	○
WV-SFN531	SODH-SESDC-2	○	○
WV-SFN311A	SODH-SESDC-2	○	○
WV-S6130	SODH-PA202	×	○
WV-S6110	SODH-PA202	×	○
三菱電機			
NC-6600	SODH-MI6600	×	○
NC-6700	SODH-MI6600	○	○
JVC			
VN-H237B	SODH-SESDC-2	○	○
VN-H257	SODH-SESDC-2	○	○
セルコ			
SCD-T100	SODH-SESDC-2	-	-
SCD-T110	SODH-SESDC-2	-	-
NC-D320-P	SODH-SENCD-B	×	×

※搭載カメラによって取付金具が異なります。上記以外のカメラ搭載の場合は、弊社ホームページにてご確認お願いします。

ハウジングご使用にあたって
- 水平に近い角度を撮影する場合や、広角寄りで撮影する場合、ドームハウジングの一部が画面に映り込むことがあります。カメラのすべての撮影範囲が撮影できる保証はしておりません。
- オートフォーカス機能搭載のカメラを使用する場合、ドームカバーについた汚れや水滴などにフォーカスが合うことがあります。カメラ側で至近距離にフォーカスを合わせない設定をしていただくか、ドームカバーを小まめに清掃していただくようお願いします。

ポール取付金具
SODH-10PM

ステンバンドでポールに固定します。
電柱設置にも。（ステンバンドはご準備ください）

型式	SODH-10PM
材質	ステンレス
最大積載質量	6kg
外形寸法	D40 × W100 × H210mm（突起部含まず）
質量	約600g
塗装色	塗装なし
付属品	ナット×4、平ワッシャー×4、スプリングワッシャー×4

壁取付け金具
SODH-10WM

ドームハウジングを固定するボルトの位置を広げ、
施工性が向上します。

型式	SODH-10WM
材質	ステンレス
最大積載質量	6kg
外形寸法	D2 × W200 × H210mm（突起部含まず）
質量	約690g
塗装色	塗装なし
付属品	ナット×4、平ワッシャー×4、スプリングワッシャー×4

コーナー取付け金具
SODH-10CM

建物のコーナー取付に使用します。

型式	SODH-10CM
材質	ステンレス
最大積載質量	6kg
外形寸法	D107 × W171 × H210mm（突起部含まず）
質量	約900g
塗装色	塗装なし
付属品	ナット×4、平ワッシャー×4、スプリングワッシャー×4

壁取付け金具
SODH-10WMA

ドームハウジングを固定するボルトの位置を広げ、
施工性が向上します。壁面に通線孔をあけられない
場所への設置にも適しています。

型式	SODH-10WMA
材質	ステンレス
最大積載質量	6kg
外形寸法	D11.5 × W200 × H210mm（突起部含まず）
質量	約700g
塗装色	塗装なし
付属品	ナット×4、平ワッシャー×4、スプリングワッシャー×4

交換用ドームカバー
SODH-4000CV

汚れ、破損発生などでの交換用カバー。

安全ワイヤーキット
SODH-10SW

落下防止のステンレスワイヤーです。
全長800mm

屋外用ハウジング
SOH-15
SOH-15EG（重塩害対応）

屋外 IP66 RoHS

- ハウジングフードを横から開けれるサイドオープン仕様
  カメラの設置やピント調整等が容易に行えます。
- 専用の壁付ブラケット付属　・IP66準拠

型式	SOH-15	SOH-15EG
材質	アルミニウム	
使用場所	屋内/屋外	
防水性	IP66相当	
外形寸法	D405 × W130 × H125 mm(突起部含まず)	
質量	約2.7kg	
塗装	ホワイト(マンセル値:5Y9/0.5相当)	膜厚100μm(重塩害対応)
付属品	取扱説明書兼保証書、壁付ブラケットx1、六角レンチx1、カメラ取付ネジx1、ワッシャ(3種類)、壁面取付ネジx3、平ワッシャx3、アンカープラグx3、マスキングプラグx1、アタッチメントセット	

屋外用ハウジング（ファン・ヒーター内蔵）
SOH-15HBA

屋外 IP66 RoHS

- 内蔵のファン・ヒーターユニットにより、ハウジング内部を適切な温度に保ちます。

型式	SOH-15HBA
ファン・ヒーター仕様	
ファン	作動温度　ON 35℃ / OFF 25℃ サーモスタットによる自動制御
ヒーター	作動温度　ON 15℃ / OFF 25℃ サーモスタットによる自動制御
一般仕様	
定格電源	DC12V
定格消費電力	10W（最大）
使用温度範囲	-20℃～+50℃
材質	アルミニウム
使用場所	屋内/屋外
防水性	IP66相当
外形寸法	D405 × W130 × H125 mm(突起部含まず)
質量	約3kg
塗装	ホワイト(マンセル値:5Y9/0.5相当)
付属品	取扱説明書兼保証書、壁付ブラケットx1、六角レンチx1、カメラ取付ネジx1、ワッシャ(3種類)、壁面取付ネジx3、平ワッシャx3、アンカープラグx3、マスキングプラグx1、アタッチメントセット、ACアダプタ、コネクタボディ

屋外用PoEハウジング
SOH-N15HB
SOH-N15HB-EG（重塩害対応）

屋外 IP66 PoE RoHS 受注生産

カメラと内蔵ファンヒーターに
PoE給電可能

※受注生産品となります。

- ハウジングフードを横から開けれるサイドオープン仕様
  カメラの設置やピント調整等が容易に行えます。
- 専用の壁付ブラケット付属　・IP66準拠

型式	SOH-N15HB	SOH-N15HB-EG
ファン・ヒーター仕様		
ファン	作動温度　ON 35℃ / OFF 25℃ サーモスタットによる自動制御	
ヒーター	作動温度　ON 15℃ / OFF 25℃ サーモスタットによる自動制御	
PoE部		
接続端子_入力／出力	RJ45ソケット（メス）x1／RJ45コネクタ（オス）x1	
入力電圧、受電方式	36V～60V,30W（最大）、 IEEE802.3at/PoE+,Type_A/B	
データ転送速度	10/100/1000(Mbps)	
一般仕様		
定格消費電力	25.4W（※接続可能なカメラの消費電力11W（最大））	
使用温度範囲	-20℃～+50℃	
材質	アルミニウム	
使用場所	屋内/屋外	
防水性	IP66相当	
外形寸法	D405 × W130 × H125 mm(突起部含まず)	
質量	約3.24kg	
塗装	ホワイト (マンセル値:5Y9/0.5相当)	膜厚100μm (重塩害対応)
付属品	取扱説明書兼保証書、壁付ブラケットx1、六角レンチx1、カメラ取付ネジx1、ワッシャ(3種類)、壁面取付ネジx3、平ワッシャx3、アンカープラグx3、マスキングプラグx1、アタッチメントセット	

外形寸法（SOH-15シリーズ共通）

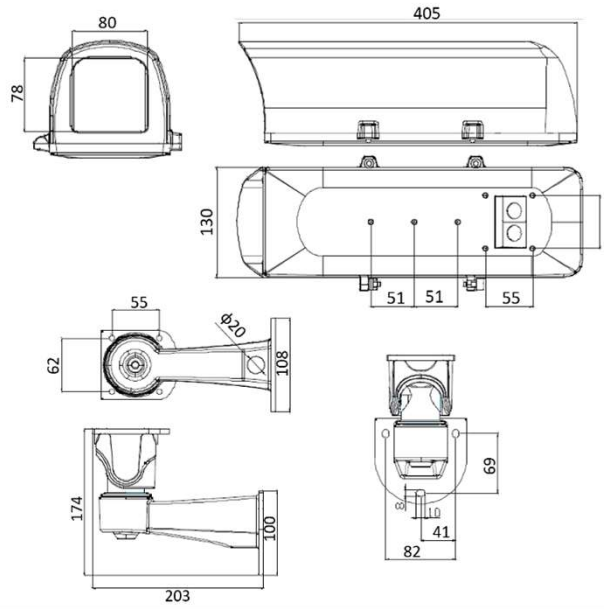

ハウジング用ブラケット
SOB-18
SOB-18EG（重塩害対応）

・ハウジング取付部の水平角度、垂直角度を変えられるので、撮影方向を自在に調整できます。

型式	SOB-18	SOB-18EG
材質	アルミニウム	
最大積載質量	15kg	
外形寸法	W89×H185×D352mm	
質量	約460g	
塗装	ライトグレー色	膜厚100μm(重塩害対応)
付属品	取扱説明書、保証書、タッピングネジ×4、アンカープラグ×4、1/4-20UNCネジ×2、平ワッシャー×6、スプリングワッシャー×2、六角レンチ	

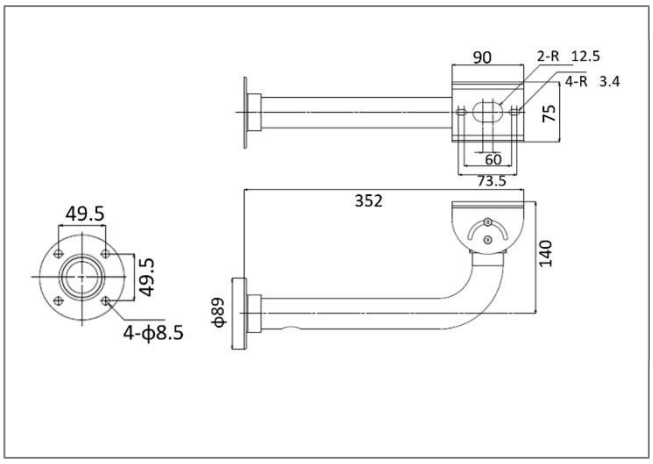

ハウジング用ブラケット
SOB-19
SOB-19EG（重塩害対応）

・ハウジング取付部の水平角度、垂直角度を変えられるので、撮影方向を自在に調整できます。

型式	SOB-19	SOB-19EG
材質	アルミニウム	
最大積載質量	15kg	
外形寸法	W89×H490.5×D246.5mm	
質量	約620g	
塗装	ライトグレー色	膜厚100μm(重塩害対応)
付属品	取扱説明書、保証書、タッピングネジ×4、アンカープラグ×4、1/4-20UNCネジ×2、平ワッシャー×6、スプリングワッシャー×2、六角レンチ	

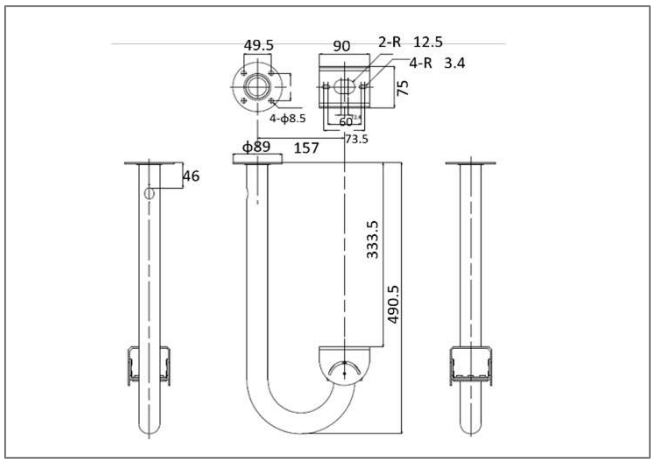

ポール取付け金具
SOM-1020

・ステンバンドでポールに固定します。
（ステンバンドはご準備ください）

型式	SOM-1020
材質	ステンレス
適合ポール径	φ60mm～φ280mm ※φ100mm未満のポールに取り付ける場合、付属の小径ポール用アダプタが必要
最大積載質量	6kg
外形寸法	W130×H130×D50mm（突起部含ます）
質量	450g
付属品	施工説明書、小径ポール用アダプタx2、ネジM4x8mmx6、スプリングワッシャx6、ネジM4x15mmx4、平ワッシャx8、スプリングワッシャx4、ナットM4x4、ネジM6x20mmx4、平ワッシャx8、スプリングワッシャx4、ナットM6x4

※設置例
ハウジング（SOH-15）+天吊りブラケット（SOB-19）

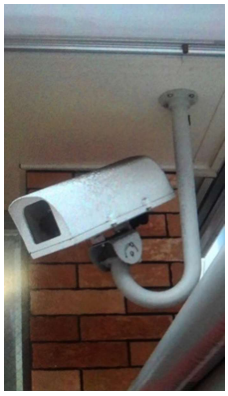

カメラ用ブラケット
SOB-120

- カメラを天井や壁面に設置する際に使用します。
- ヘッド部分が可動式になっており、撮影方向を自在に調節できます。

型式	SOB-120
材質	アルミニウム
最大積載質量	10kg
外形寸法	φ120（ベース）×H153.5mm （突起部含まず）
質量	約280g
塗装	シルバー色
付属品	取扱説明書兼保証書、タッピングネジ×4、アンカープラグ×4

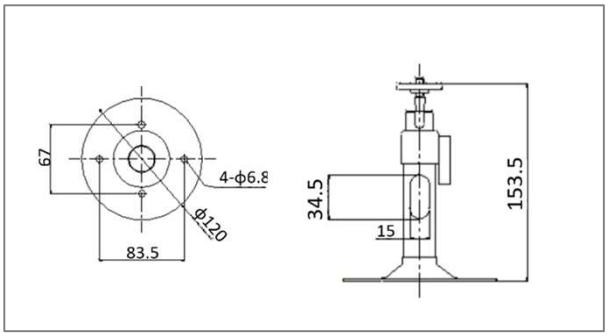

カメラ用ブラケット
SOB-140

長さ調整可能タイプ
610～1060mm

- カメラを天井や壁面に設置する際に使用します。
- ヘッド部分が可動式になっており、撮影方向を自在に調節できます。
- 天井の高い店舗等での設置に最適です。

型式	SOB-140
材質	アルミニウム
最大積載質量	10kg
外形寸法	φ120（ベース）×H610～1060mm （突起部含まず）
質量	約640g
塗装	シルバー色
付属品	取扱説明書兼保証書、タッピングネジ×4、アンカープラグ×4

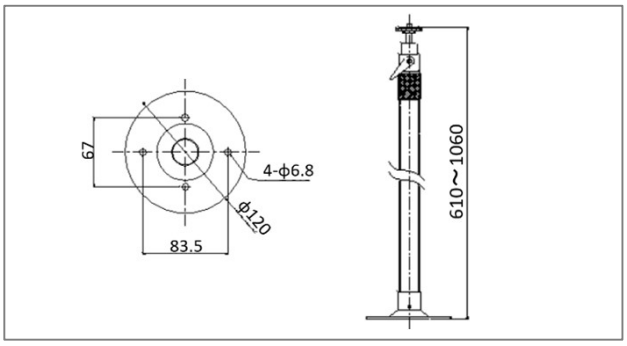

カメラ用ブラケット
SOB-150

長さ調整可能タイプ
300～420mm

- カメラを天井や壁面に設置する際に使用します。
- ヘッド部分が可動式になっており、撮影方向を自在に調節できます。
- 天井の高い店舗等での設置に最適です。

型式	SOB-150
材質	アルミニウム
最大積載質量	10kg
外形寸法	φ120（ベース）×H300～420mm （突起部含まず）
質量	約400g
塗装	シルバー色
付属品	取扱説明書兼保証書、タッピングネジ×4、アンカープラグ×4

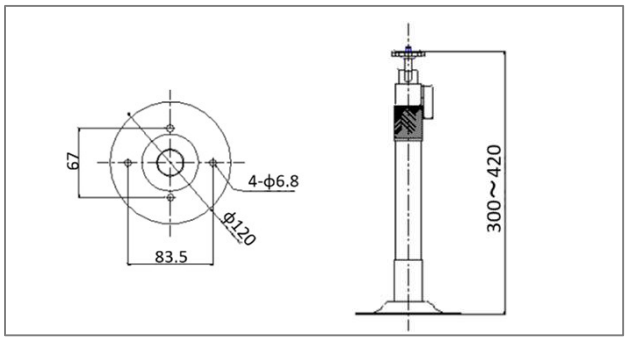

安全ワイヤーキット
SOW-12･13･14

- カメラ、ハウジングの万一の落下を防止する、腐食に強いステンレス製ワイヤーキットです。

型式	SOW-12
材質	Φ3mm　ステンレスワイヤー
全長	800mm
付属品	-
型式	SOW-13
材質	Φ3mm　ステンレスワイヤー
全長	800mm
付属品	ボルト(M6-15mm)、平ワッシャー、スプリングワッシャー
型式	SOW-14
材質	Φ3mm　ステンレスワイヤー
全長	800mm
付属品	ボルト(1/4-20UNC×12mm、1/4-20UNC×15mm)、平ワッシャー、スプリングワッシャー

安全に関する ご注意	安全にご使用いただくために、ご使用前に必ず「取扱説明書」、「安全上のご注意」をよくお読みの上、正しく設置してください。

仕様書・承認図はホームページからダウンロードできます。

http://www.selco.ne.jp

[個人情報について]

本カタログ掲載商品にて撮影された個人を判別できる映像情報は、「個人情報保護に関する法律」で定められた「個人情報」に該当します。

[その他付記事項]

本カタログ掲載商品は、映像監視を目的とするものであり、発生した事故・損害などを補償するものではありません。

お客様による商品の分解、修理または改造を行われた場合もしくは、保証書に記載される保証対象外となる条件に適合する場合は、保証期間内であっても有償修理の対象になる場合があります。

製品の仕様、外観は改善のため予告なく変更する場合があります。商品の色は、印刷物であるため若干実物と異なる場合があります。

[保証期間について]

各製品の保証期間及び保障規定に関しましては、弊社ホームページにてご確認をお願い致します。

[その他使用上のご注意]

デジタルレコーダー:

■誤動作、故障、修理および点検によって、万一録画データ、記録情報等が消失する場合があっても、これによって生じたお客さまの損害等については、弊社は一切その責任を保証致しかねます。

■重要な録画データ等は必ずお客さまの責任のもとで定期的なバックアップをおこなっていただくようにお願いいたします。

■ハードディスクは消耗劣化する部品です。使用環境によりますが25℃の環境にて通常20,000時間を超えたころより書き込みエラー等が発生しやすくなります。またそれ以上になるとモーターやヘッドの劣化等により寿命にいたる場合があります。ご使用時間が20,000時間未満での定期的な交換メンテナンスをお勧めします。

（但し、この時間は目安であり、寿命等を保証するものではありません）

ドームハウジング:

■搭載するカメラのパン・チルト調整角度により映り込みが生じる場合があります。

SELCO
Security Link to the Cosmos

http://www.selco.ne.jp
E-mail info@selco.ne.jp

セルコ株式会社

本　　社
京都事業所　〒607-8326
京都市山科区川田御出町14番地3
TEL:075-501-0070（代）　FAX:075-592-4275

東京営業所　〒101-0032
東京都千代田区岩本町2-3-8 神田Nビル2F
TEL:03-5809-3085　FAX:03-5809-3086

福岡営業所　〒810-0073
福岡市中央区舞鶴2-4-13 九州DKビル7F
TEL:092-738-0700　FAX:092-738-0710

お求め、お問い合わせは・・・

2020年10月発行